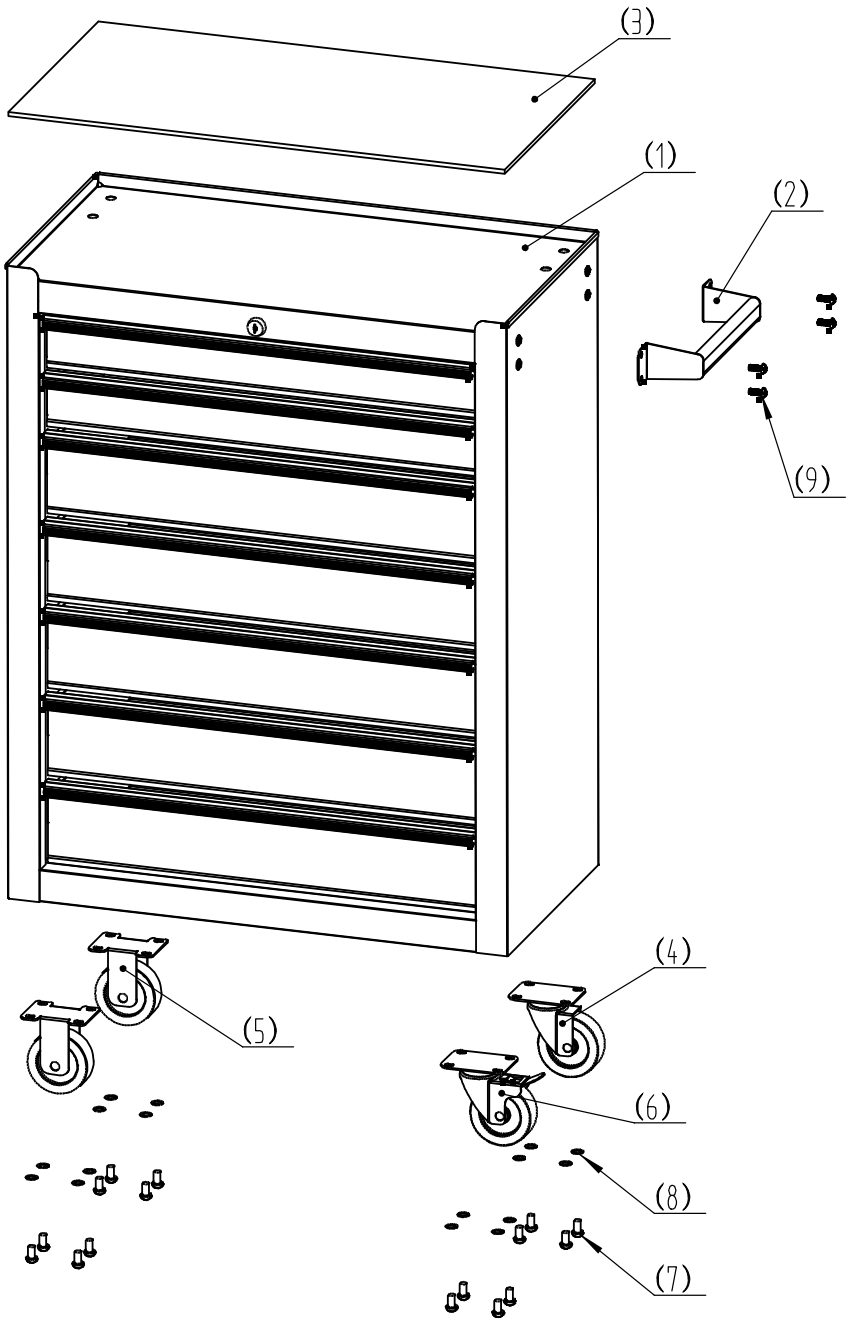

			Menge
1		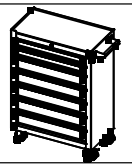	1
2	Griff	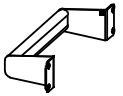	1
3	Dämpfungsmatte	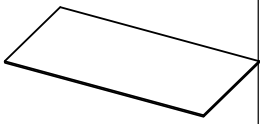	1
4	3-Zoll-Schwenkrad		1
5	3-Zoll-Vollrad		2
6	3-Zoll-Bremsrad		1
7	M8 Schraube		16
8	M8 Dichtung		16
9	M6*16 Schraube		4

B2Bpartner

1

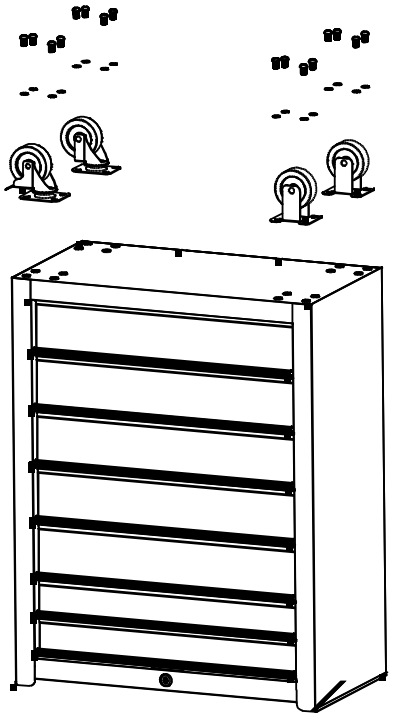

Stellen Sie den Schrank auf den Kopf, und Montieren Sie die Rollen.

2

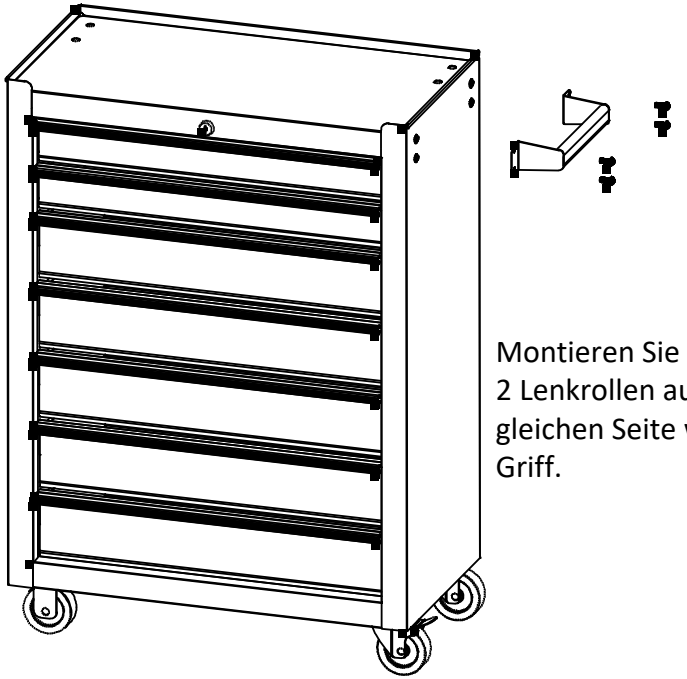

Montieren Sie die 2 Lenkrollen auf der gleichen Seite wie den Griff.
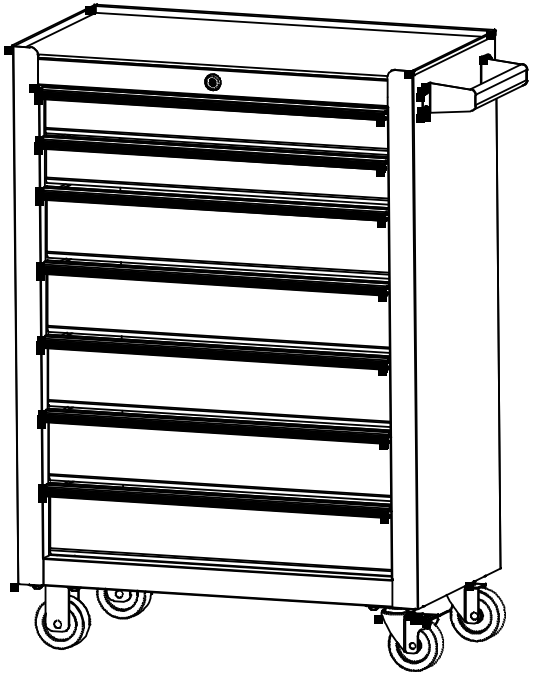
3