Gebrauchsanweisung für den mobilen hydraulischen Heber

Katalognummer: 366010

Im Sinne dieser Anleitung ist die erste Benutzung des Gerätes ein rechtmäßiger Schritt, mit dem der Benutzer aus freien Stücken bestätigt, dass er diese Anleitung ordnungsgemäß studiert hat, ihre Bedeutung vollständig verstanden hat undmit allen Risiken vertraut ist.

ACHTUNG! Versuchen Sie nicht, das Gerät zu bedienen (oder zu benutzen), bevor Sie die gesamte Bedienungsanleitung gelesen haben.

Die Hinweise zur Arbeitssicherheit sind besonders zu beachten. Die Nichtbeachtung oder ungenaue Umsetzung dieser Anweisungen kann zu Verletzungen bei Ihnen oder anderen Personen oder zu Schäden am Gerät oder dem zu verarbeitenden Material führen.
Achten Sie besonders auf die Sicherheitshinweise auf den Etiketten am Gerät. Diese Etiketten dürfen nicht entfernt oder beschädigt werden.

Parameter

Tragfähigkeit	3 t
Minimale Höhe	75 mm
Maximale Höhe	505 mm
Gewicht	36 kg

Sicherheit

Dieser Heber ist nur zum Heben bestimmt. Er darf nicht für längeres Halten der angehobenen Last verwendet werden.

Verwenden Sie den Heber immer auf einem festen, ebenen Untergrund. Verwenden Sie den Heber nicht diagonal oder in einem Winkel.

Bewegen Sie den Heber nicht, wenn er unter Last steht.

Nehmen Sie keine Änderungen am Heber vor.

Überlasten Sie den Heber nicht über seine maximale Kapazität hinaus.

Bedienung

Machen Sie sich vor der Benutzung des Gerätes mit den Bedienelementen, ihrer Funktion und ihrer Position vertraut.

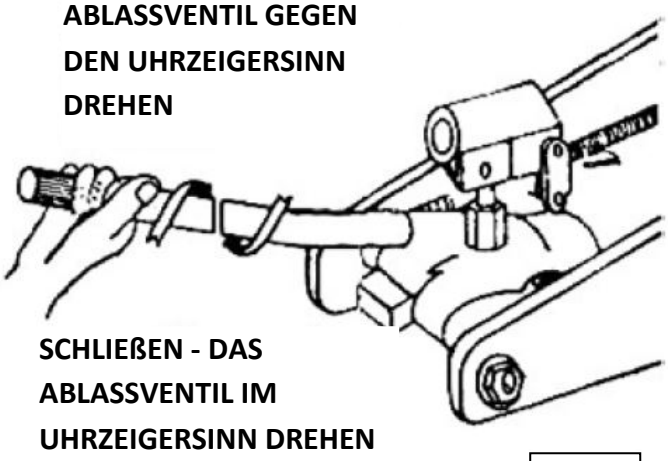

Fig. 1

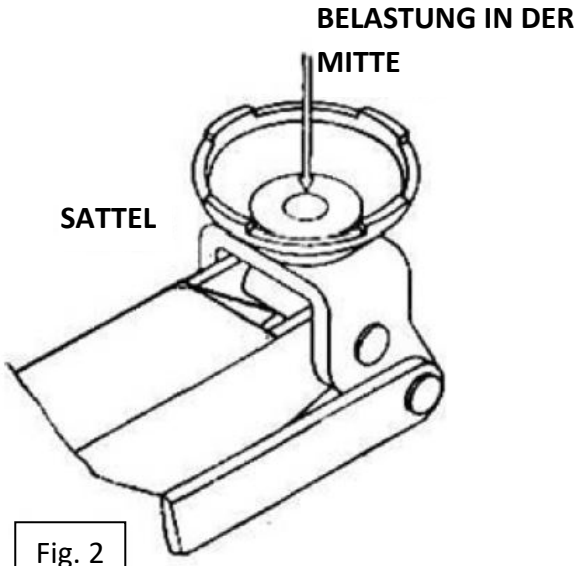

Fig. 2

Anheben eines Fahrzeuges:
1. Stellen Sie sicher, dass der Wagenheber und das Fahrzeug auf einer festen, ebenen Fläche stehen.
2. Ziehen Sie immer die Handbremse an und blockieren Sie die Räder.
3. Schauen Sie im Fahrzeughandbuch nach, welche Hebepunkte für den Wagenheber vorgesehen sind, und stellen Sie den Wagenheber unter den Hebepunkt.
4. Drehen Sie das Ablassventil im Uhrzeigersinn in die geschlossene Position.
DREHEN SIE NICHT ZU STARK!
5. Heben Sie das Fahrzeug auf die gewünschte Höhe und benutzen Sie dann die Sicherheitsstreben.

Herunterlassen des Fahrzeuges:
1. Drehen Sie im Uhrzeigersinn, um das Ablassventil zu schließen.
2. Heben Sie das Fahrzeug durch Aufpumpen von den Stützen.
3. Entfernen Sie die Streben. Halten Sie sich nicht unter dem Fahrzeug auf, während das Fahrzeug abgesenkt wird.
4. Lösen Sie das Ablassventil, indem Sie es langsam gegen den Uhrzeigersinn drehen, um das Fahrzeug auf den Boden abzusenken. Lösen Sie das Ablassventil.

Wartung

1. **Hebel**, verwenden Sie eine kleine Menge Schmiermittel an den Gelenken und an allen beweglichen Teilen.
2. **Räder,** schmieren Sie die Wellen und Lager aller Räder.
3. **Hebearm**, die Schmiernippel mit Schmierfett füllen.
4. **Sattel und Stangen**, Öl für alle rotierenden und beweglichen Teile verwenden
5. **Zapfen des Hebels**, Öl auf den Zapfen auftragen.
6. **Kolbenpumpe und Kolbenbolzen,** schmieren Sie die Verbindung zwischen Kolben und Kolbenbolzen mit Fett.

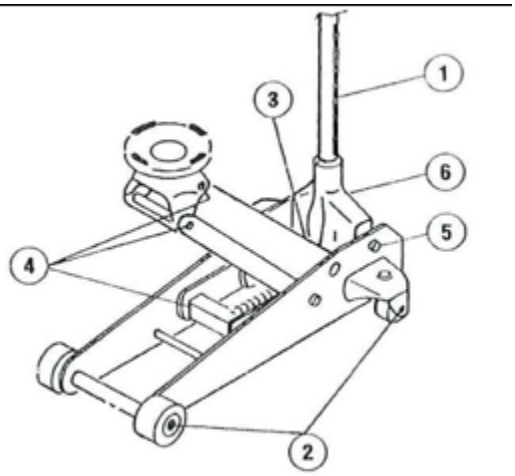

Prüfen des Ölstandes

Öl-Einfülldeckel

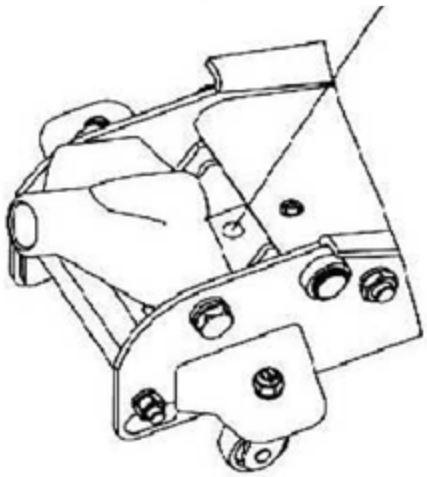

1. Lassen Sie die Luft aus dem Heber ab, falls erforderlich.
2. Drehen Sie das Ablassventil gegen den Uhrzeigersinn, um den Hubzylinder in die untere Position zu bringen.
3. Entfernen Sie die Steuerplatte.
4. Stellen Sie den Wagenheber auf eine ebene Fläche und entfernen Sie den Einfülldeckel. Bringen Sie den Wagenheber in
die vertikale Position mit dem Aufsatz für die Stange in der unteren Position. Das Öl sollte bündig mit dem Boden der
Einfüllöffnung sein. Wenn nicht, Öl nachfüllen. Nicht zu viel einfüllen. Füllen Sie immer neues, sauberes Hydrauliköl ein.
5. Bringen Sie den Deckel der Einfüllöffnung und die Steuerplatte wieder an.
6. Überprüfen Sie die Funktion des Hebers

Entsorgung

Die Entsorgung der Geräte am Ende ihrer Nutzungsdauer bedeutet, dass alle Teile demontiert, nach Abfallklassen (Metalle, Gummi) sortiert und einer fachgerechten Entsorgung zugeführt werden.