Montageanleitung für den Reinigungswagen

Katalognummer: **403081**

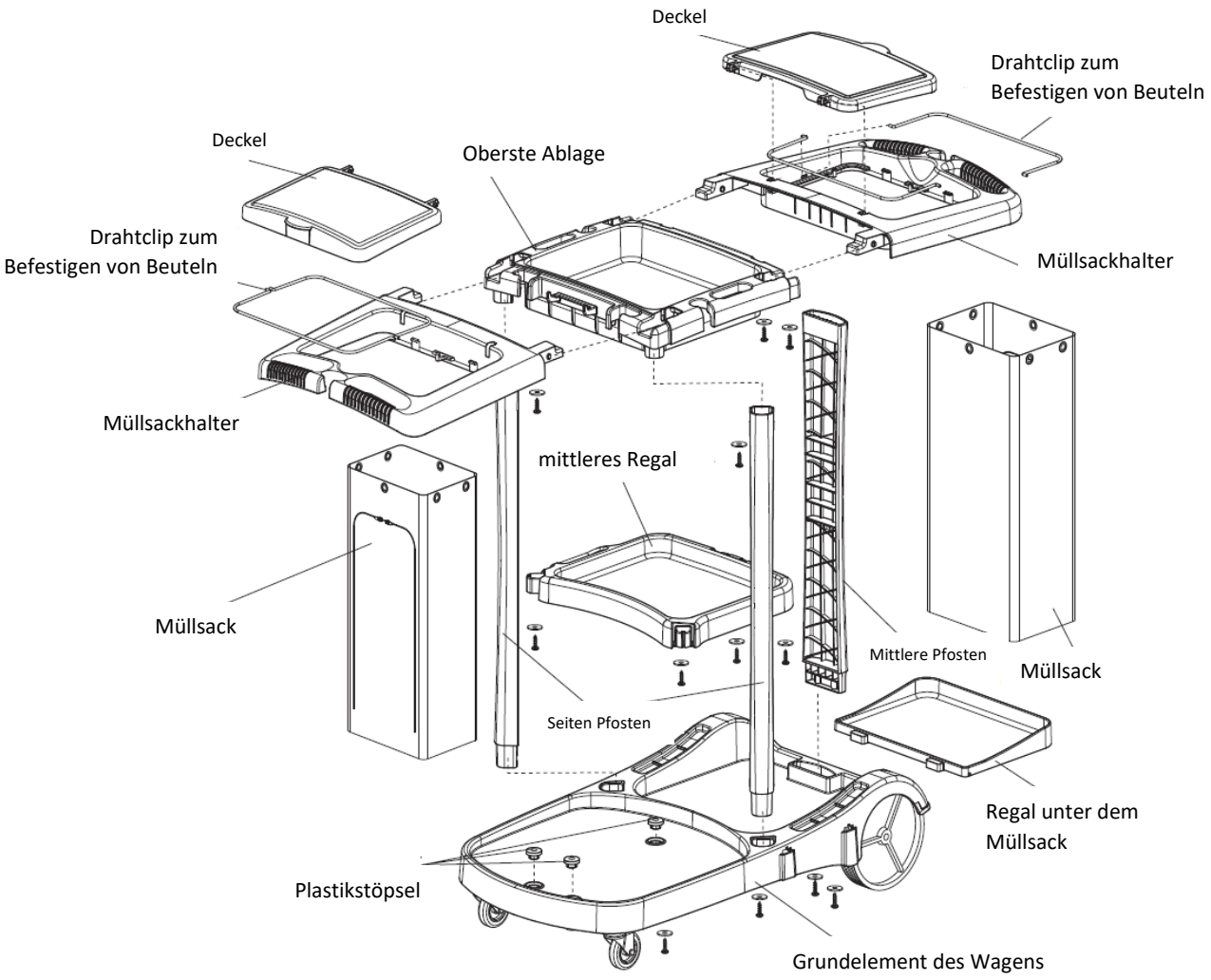

Schritt 1:
Bringen Sie die Mittlere und die Seiten Pfosten in der richtigen Position zum mittleren Regalboden an, wie auf wie in der Abbildung gezeigt. Befestigen Sie dann den Wagen mit Schrauben und Unterlegscheiben fest an der Grundelement des Wagens.
Schritt 2:
Montieren Sie die obere Ablage in der richtigen Position, wie in der Abbildung gezeigt, und befestigen Sie sie dann mit Schrauben und Unterlegscheiben.
Schritt 3:
Nehmen Sie den Müllsackhalter und stecken Sie den Drahtclip in die Löcher, wie in der Abbildung gezeigt.
Schritt 4:
Bringen Sie den Deckel an der richtigen Stelle am Abfallbeutelhalter an, wie in der Abbildung gezeigt. Prüfen Sie, ob sich der Deckel leichtgängig öffnen lässt.
Schritt 5:
Befestigen Sie den Taschenhalter an der richtigen Stelle auf der oberen Ablage.
Schritt 6:
Befestigen Sie das Regal unter dem Müllsack und hängen Sie den Müllsack an den Haken des Halters.