B2Bpartner

610735

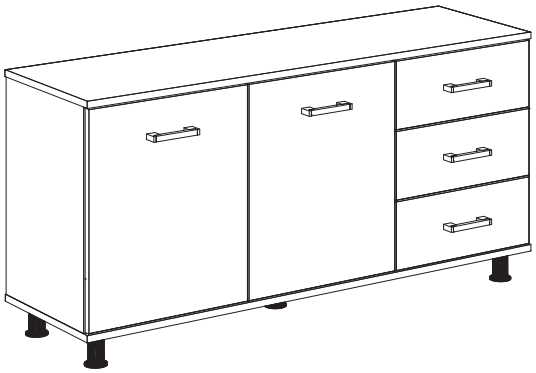

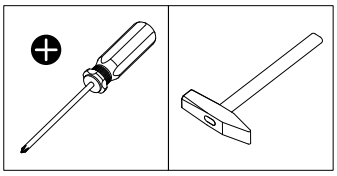

Ø8 × 35				Ø3,5 × 16	Ø4 × 25		
A 32×	B 40×	C 40×	D 40×	E 52×	F 10×	G 5×	H 8×
			Ø6 × 13				
I 2×	J 2×	K 4×	L 24×	M 5×	N 3×	O 3×	

1
564 × 400
2×

2
1404 × 420
1×

3
1404 × 422
1×

4
564 × 380
2×

5
580 × 1380
1×

6
449 × 380
2×

7
558 × 472
1×

8
558 × 465
1×

9
184 × 450
3×

10
350 × 160
6×

11
367 × 160
3×

12
383 × 348
3×

1

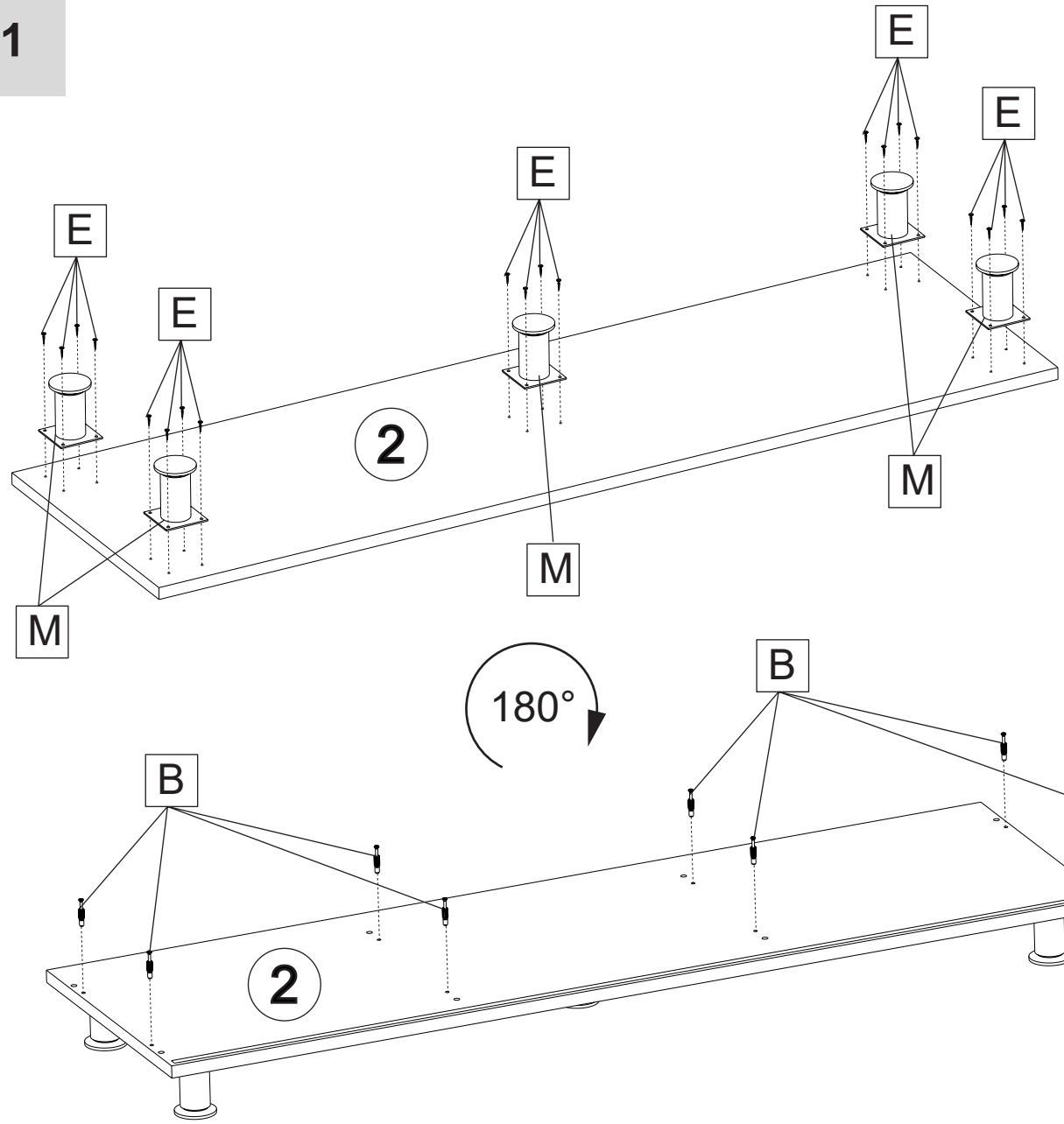

2

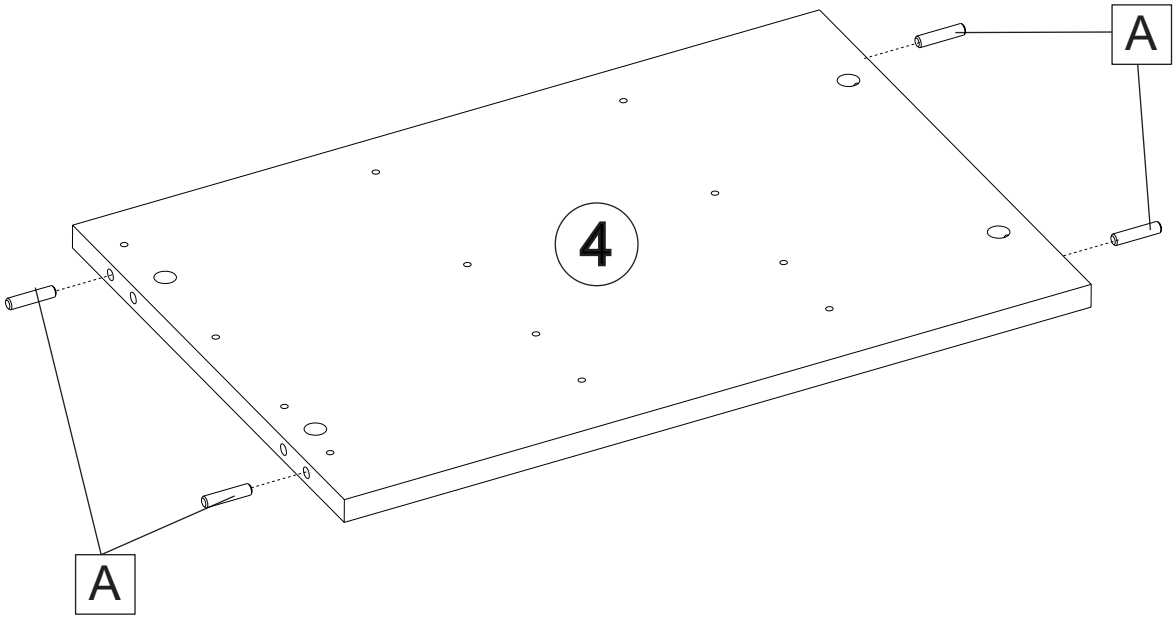

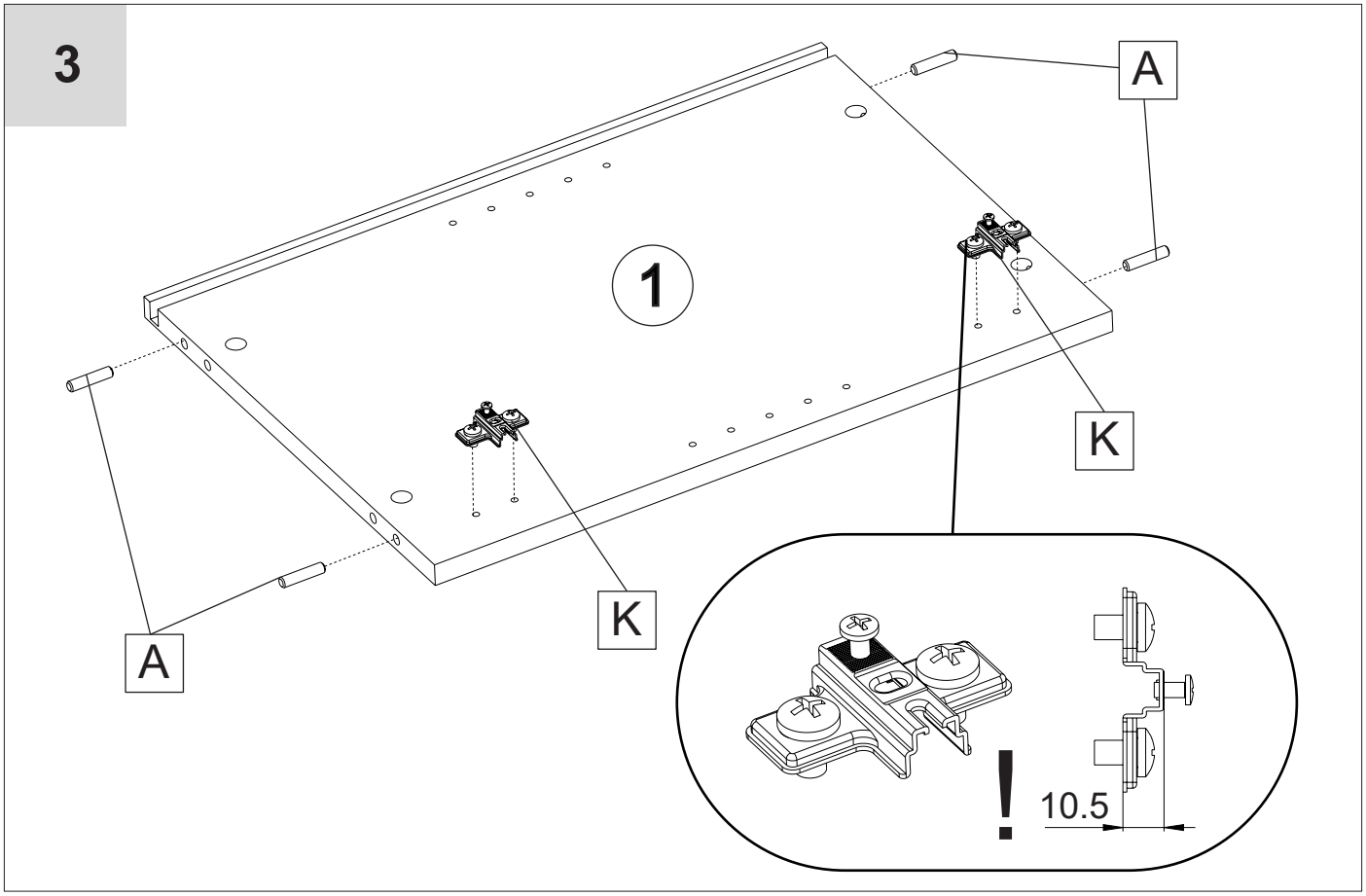
3
A
1
K
K
A
!
10.5

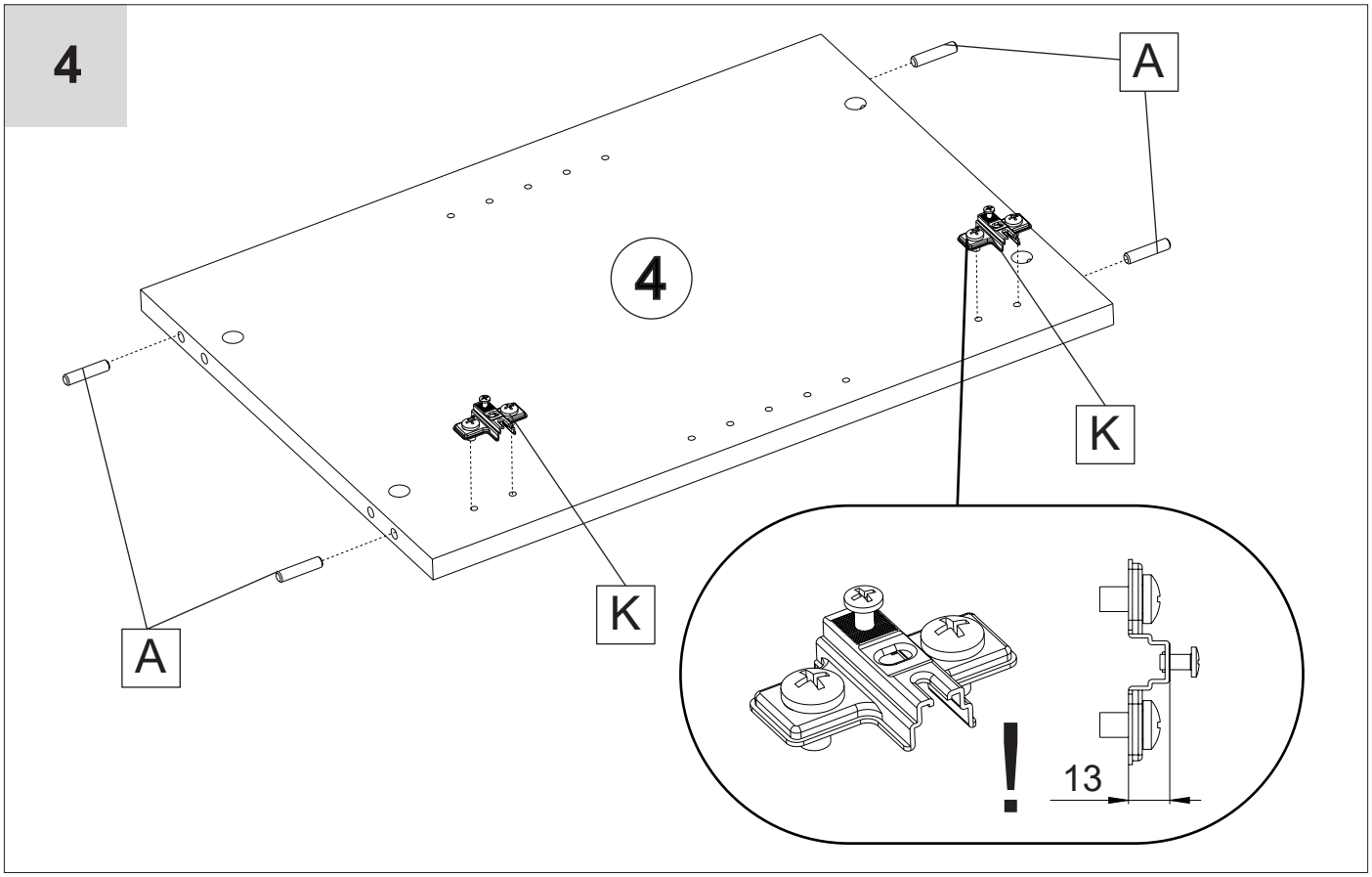
4
A
4
K
K
A
!
13

5

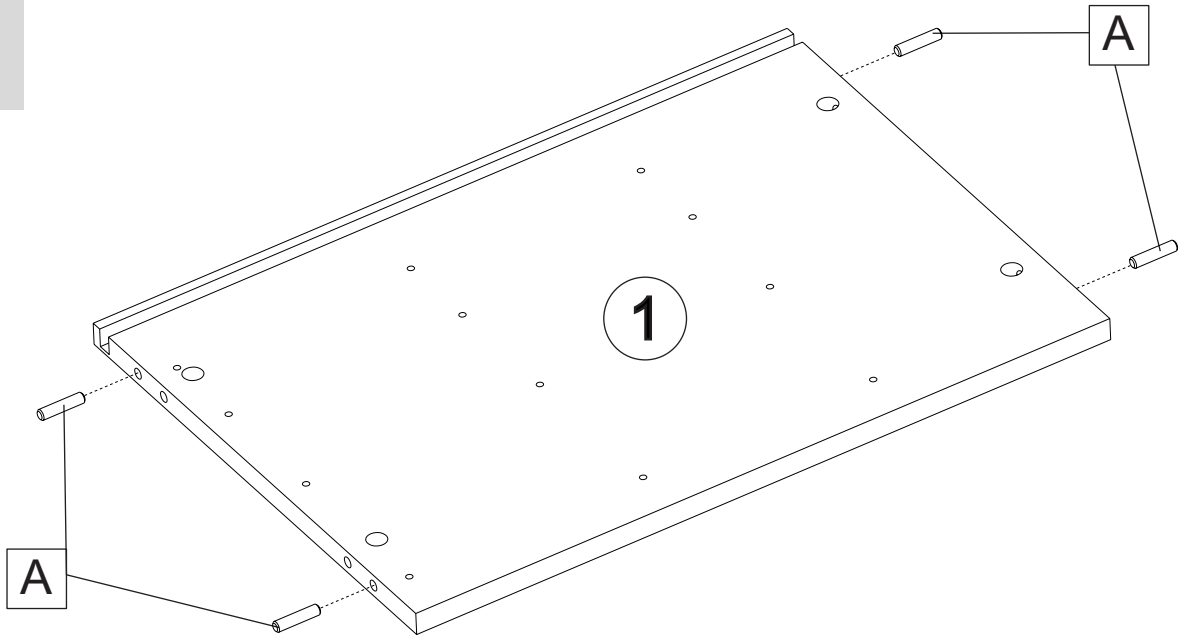

6

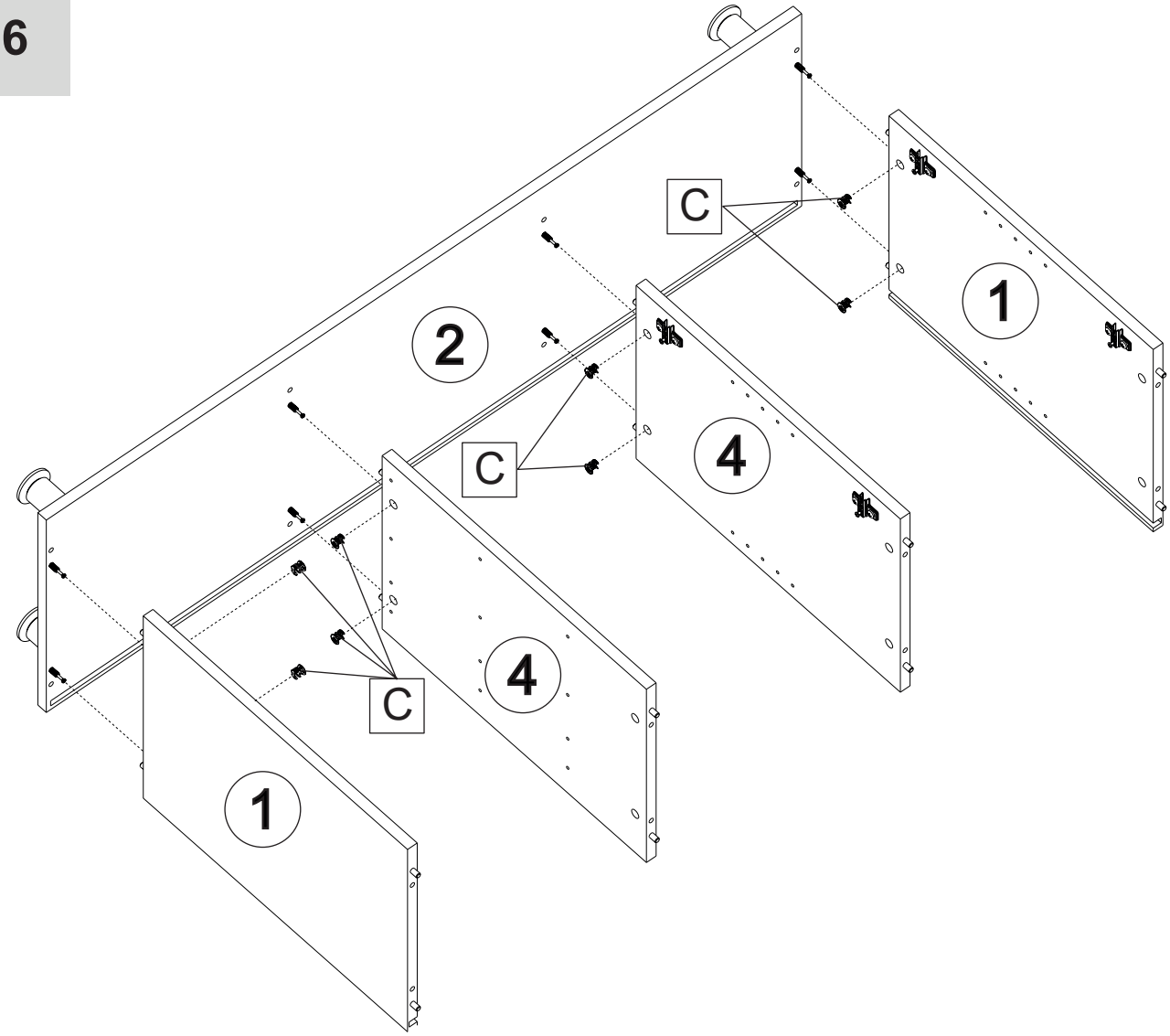

7

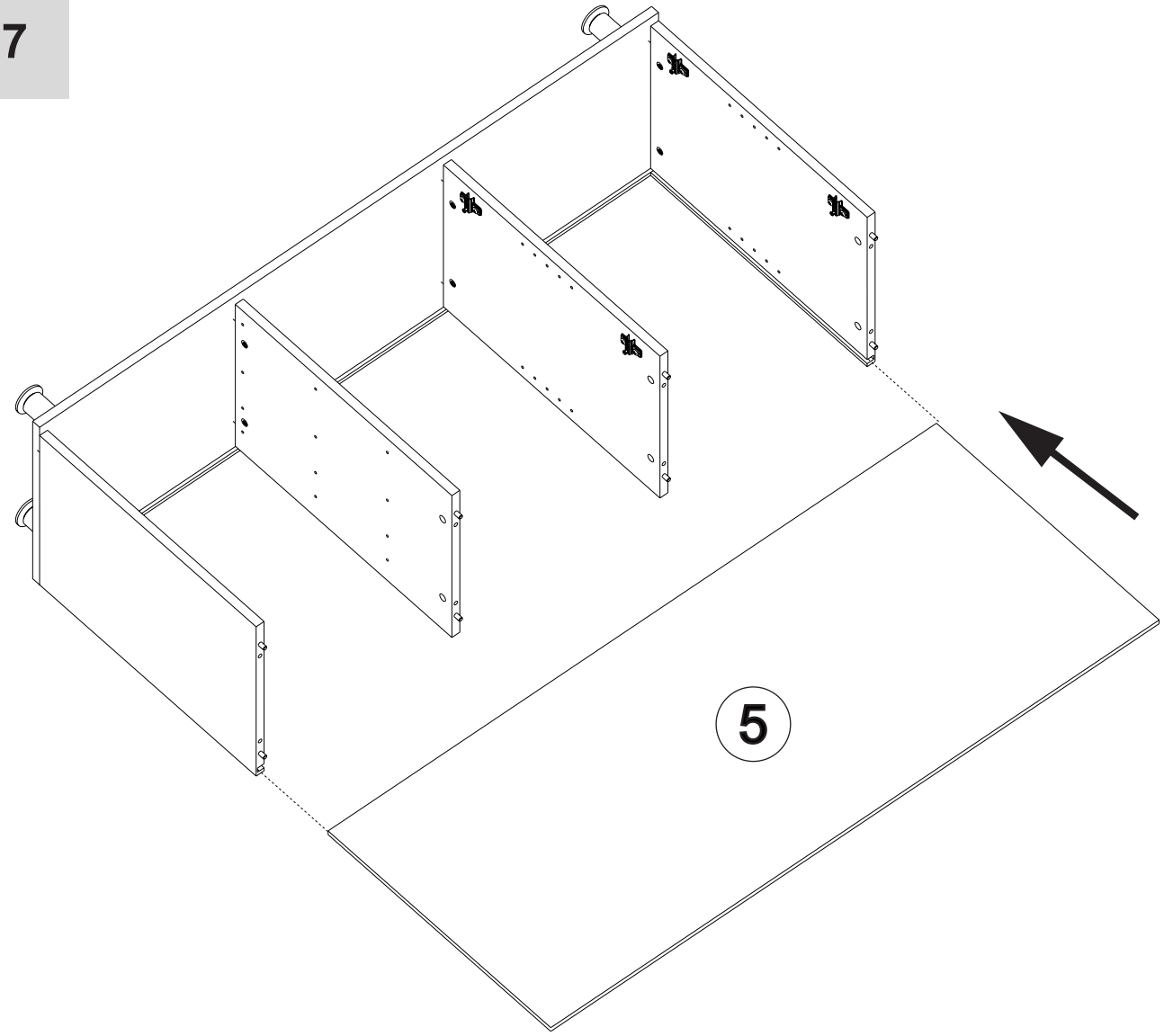

8

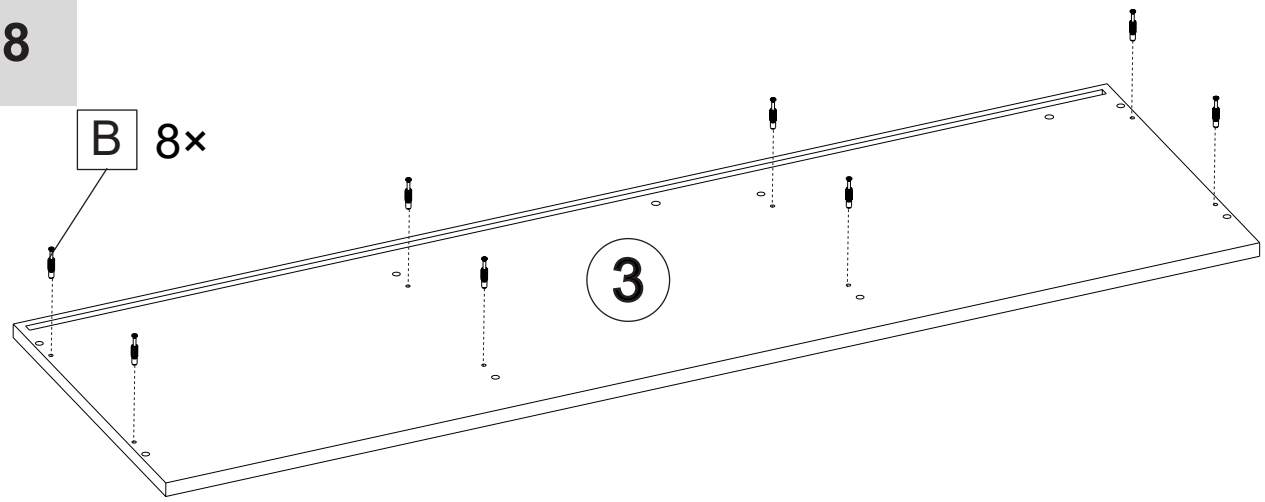

9

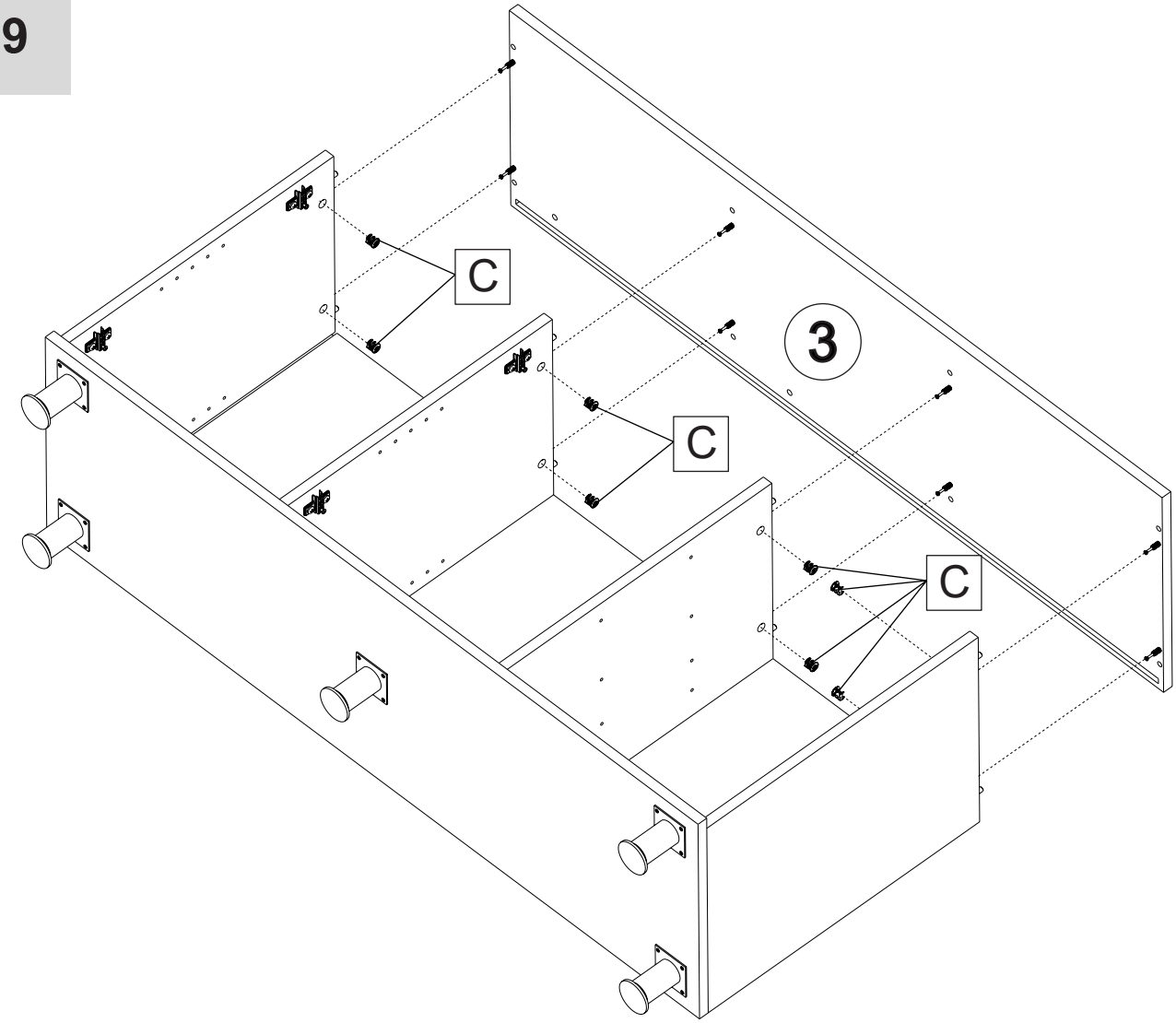

10

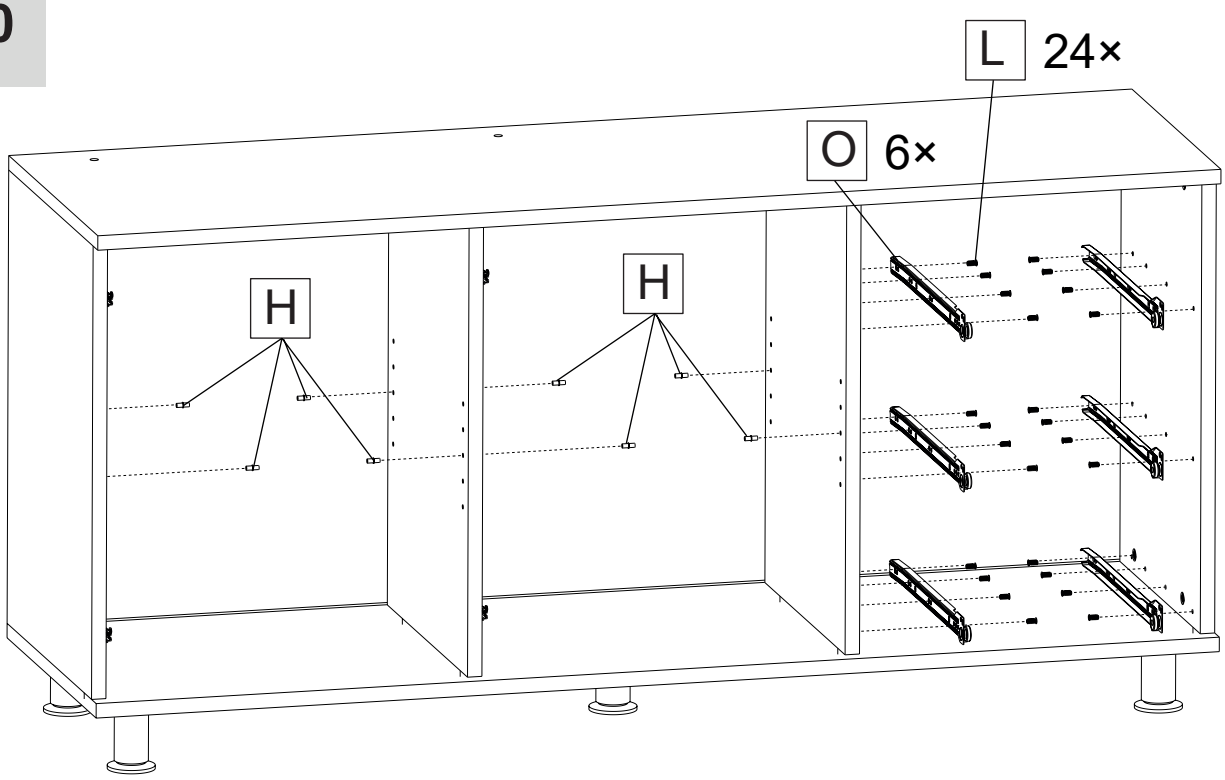

11

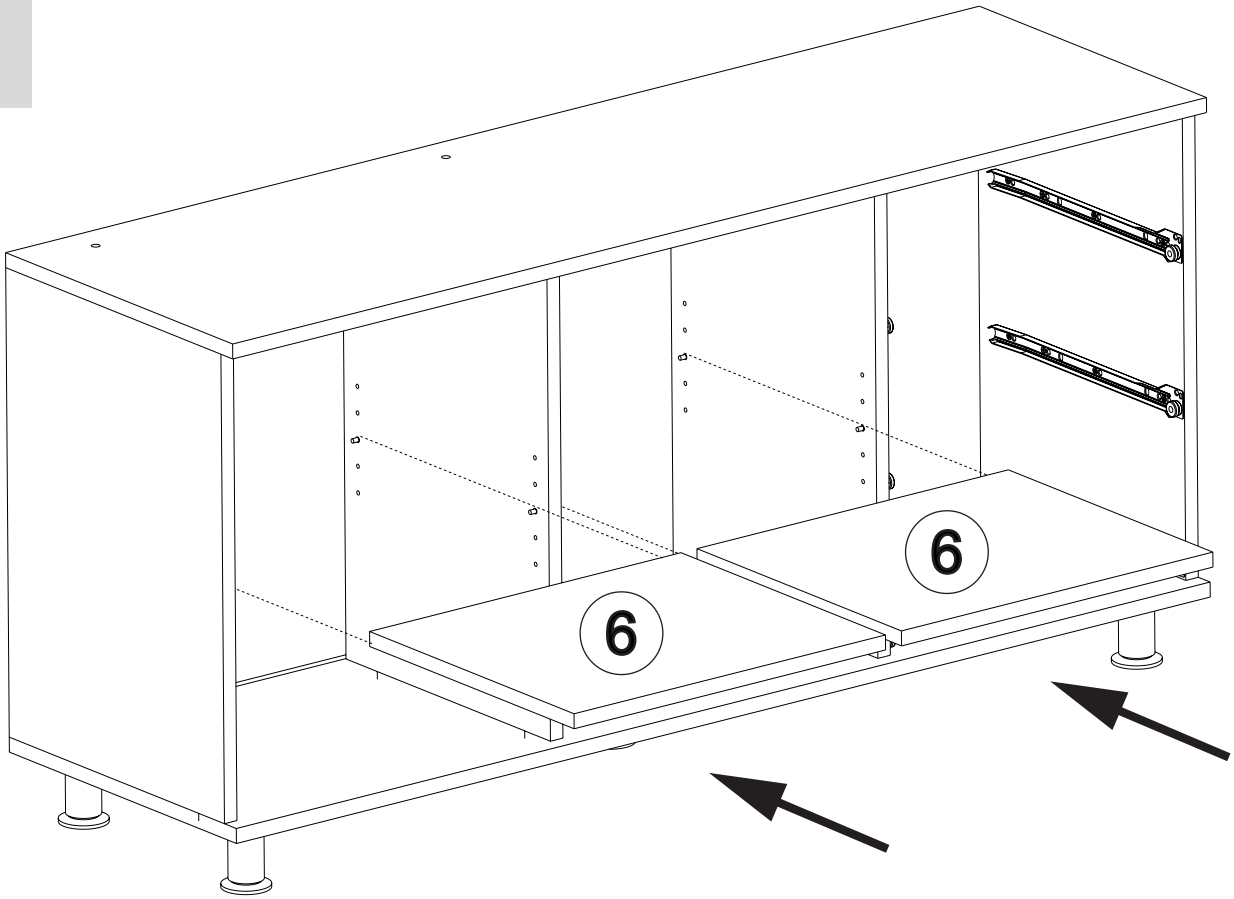

12

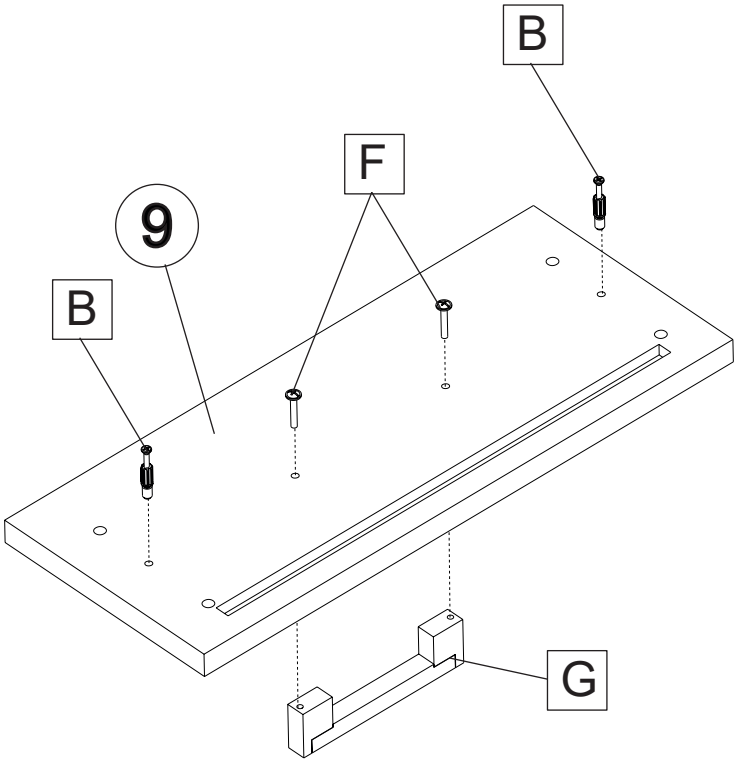

13

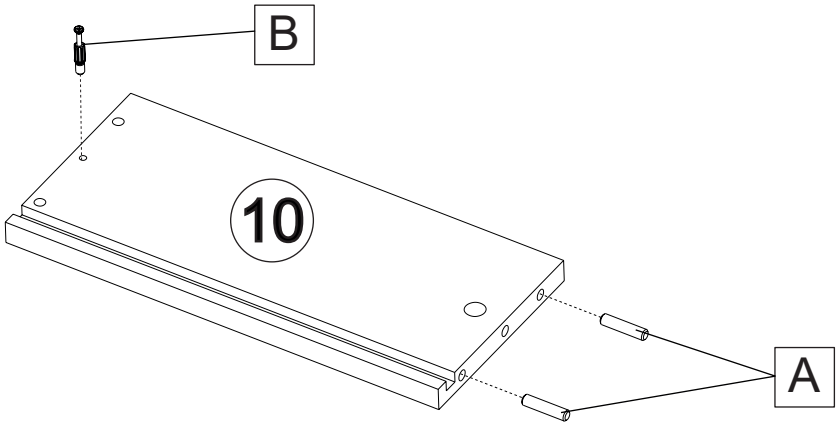

14

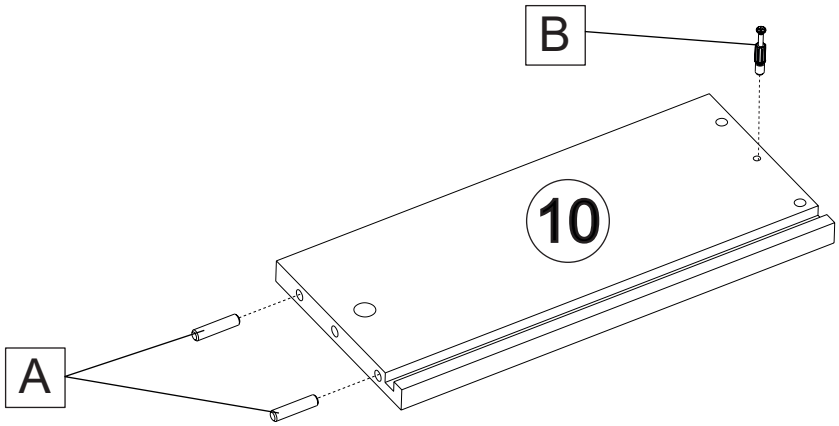

15

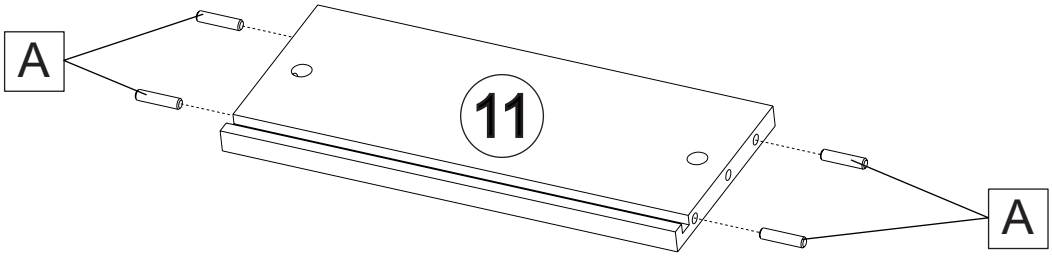

16

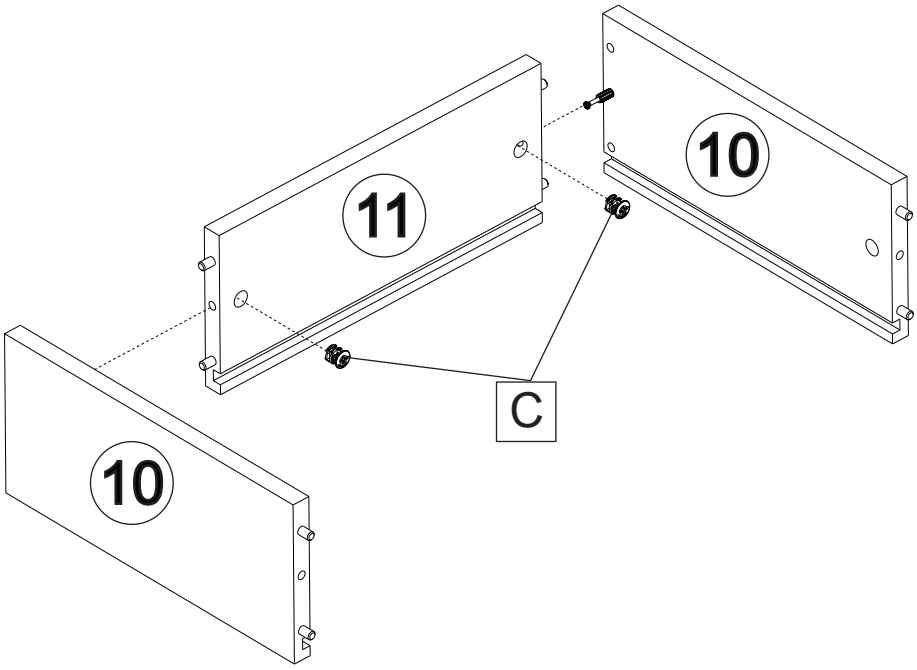

17

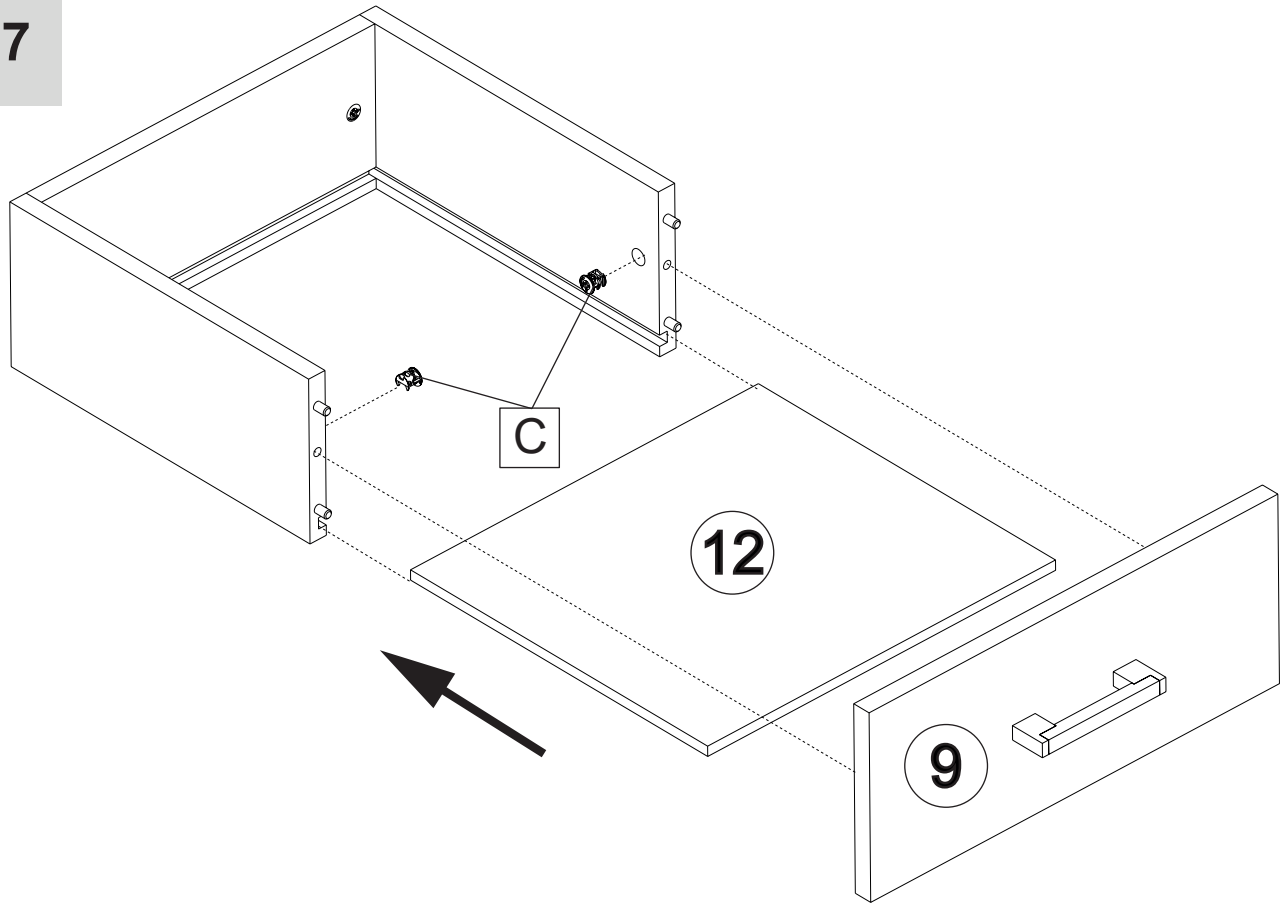

18

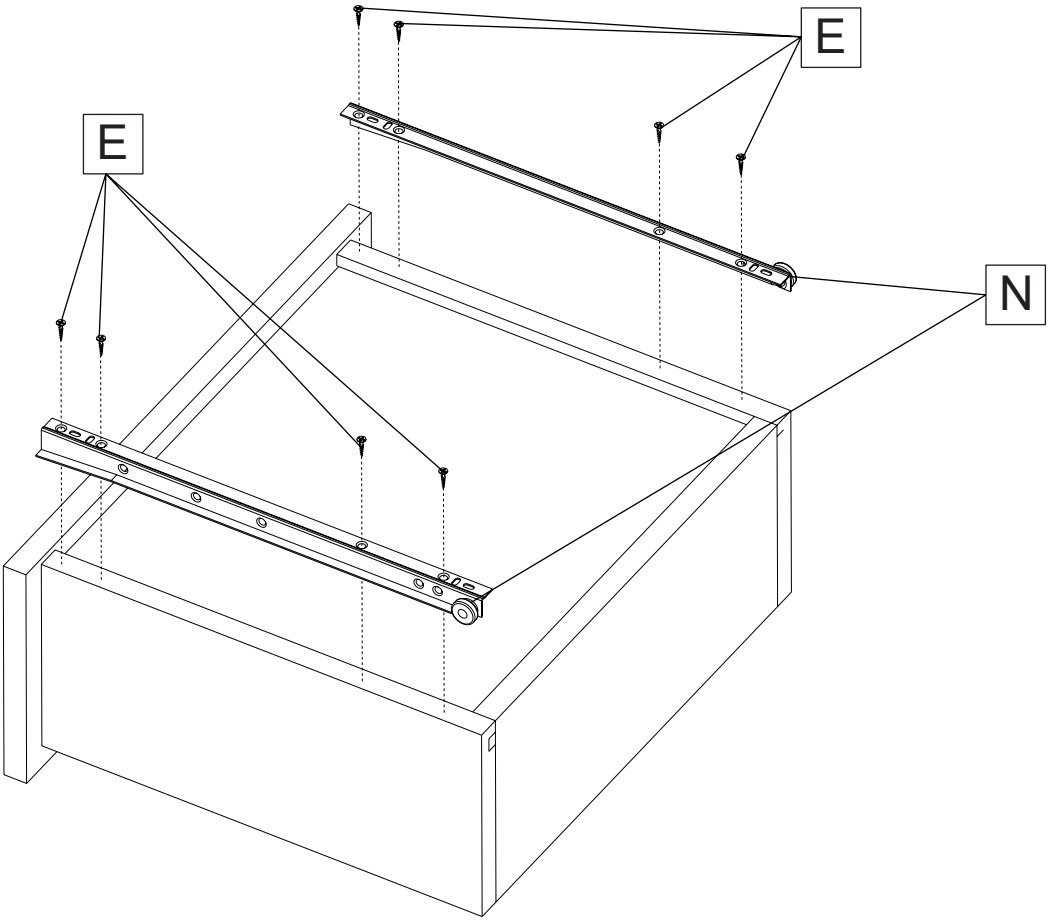

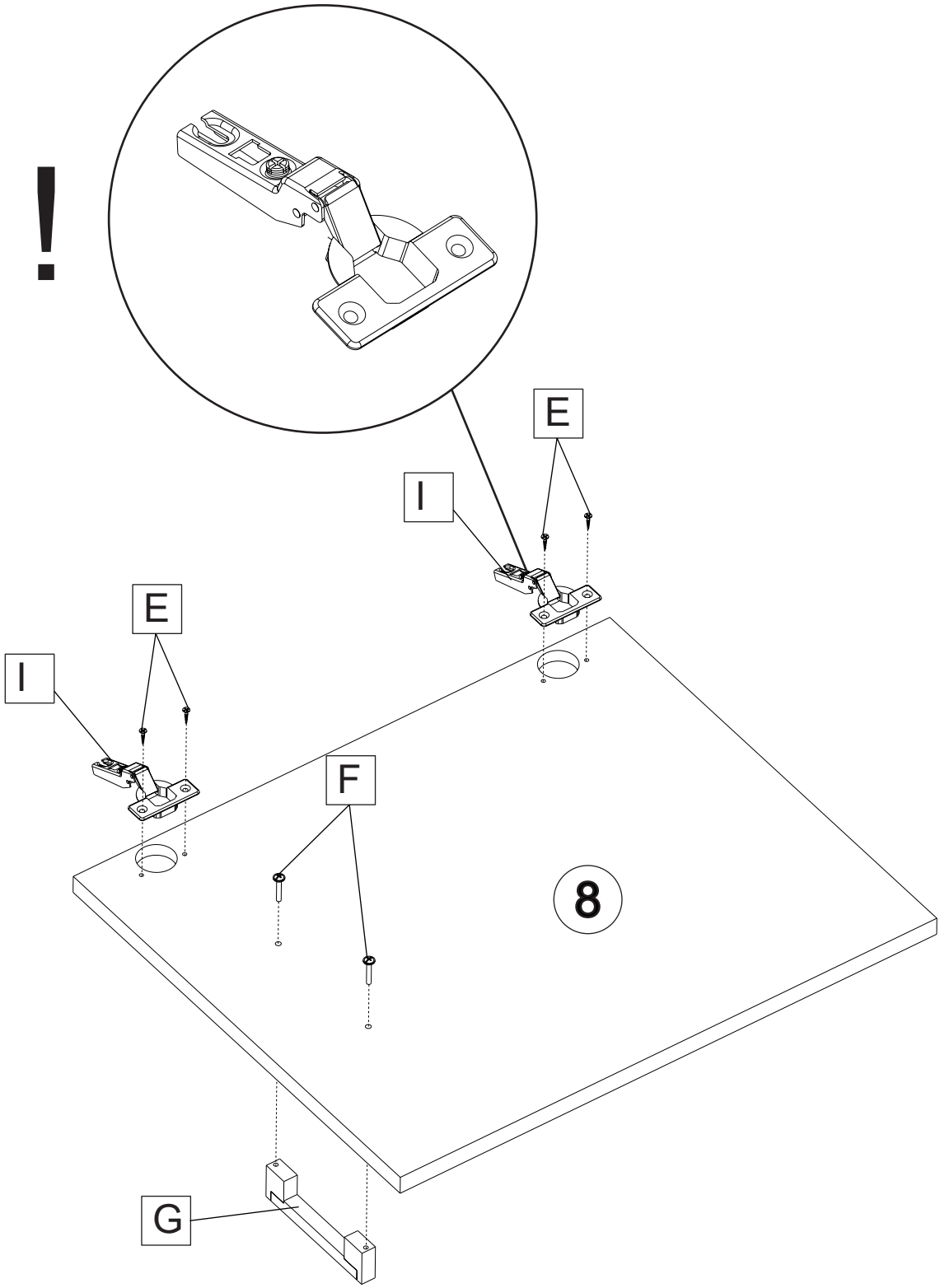
!
E
I
E
I
F
8
G

20

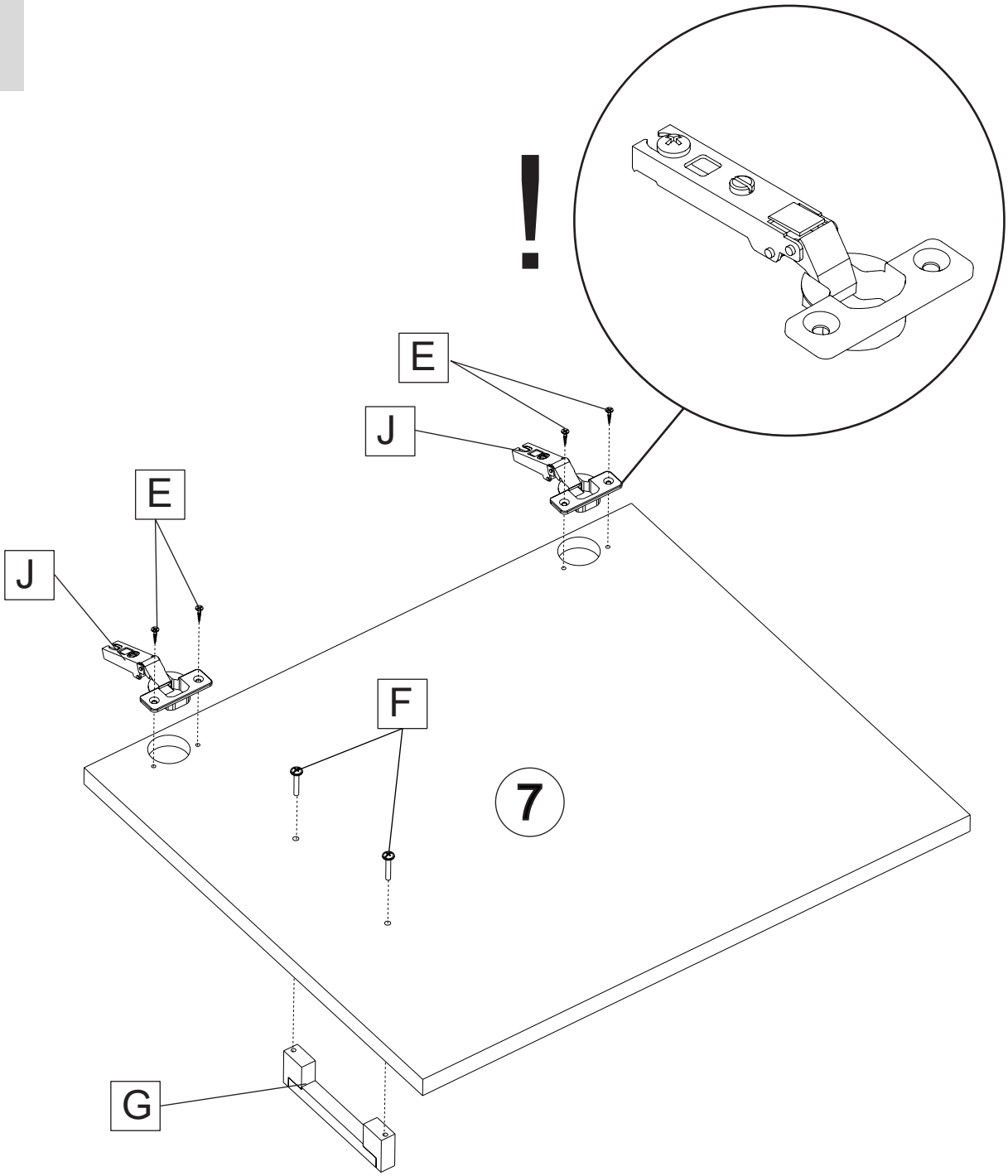

21

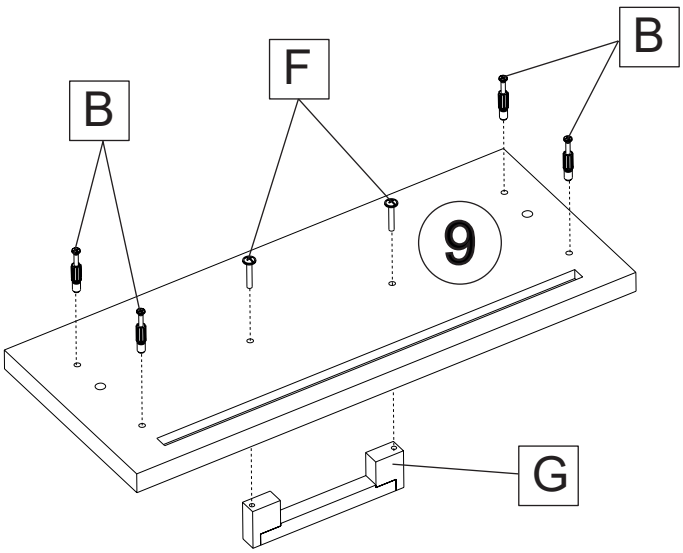

22

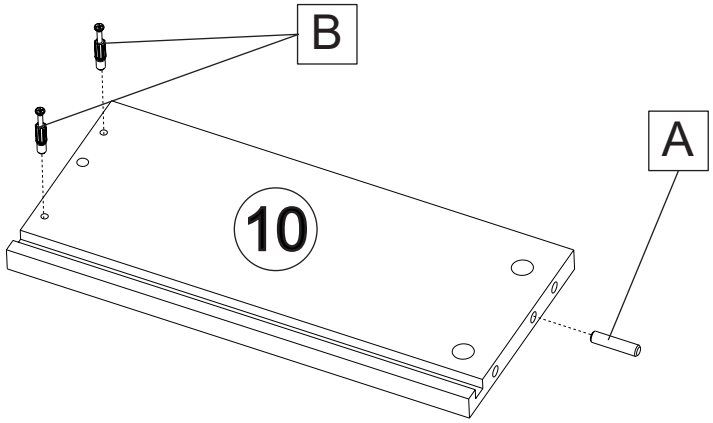

23

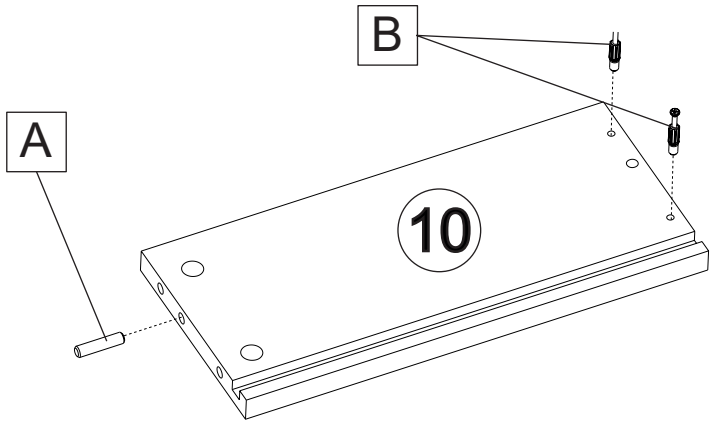

24

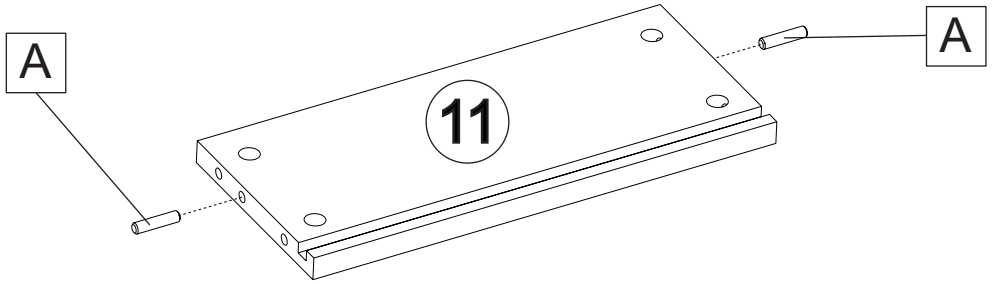

25

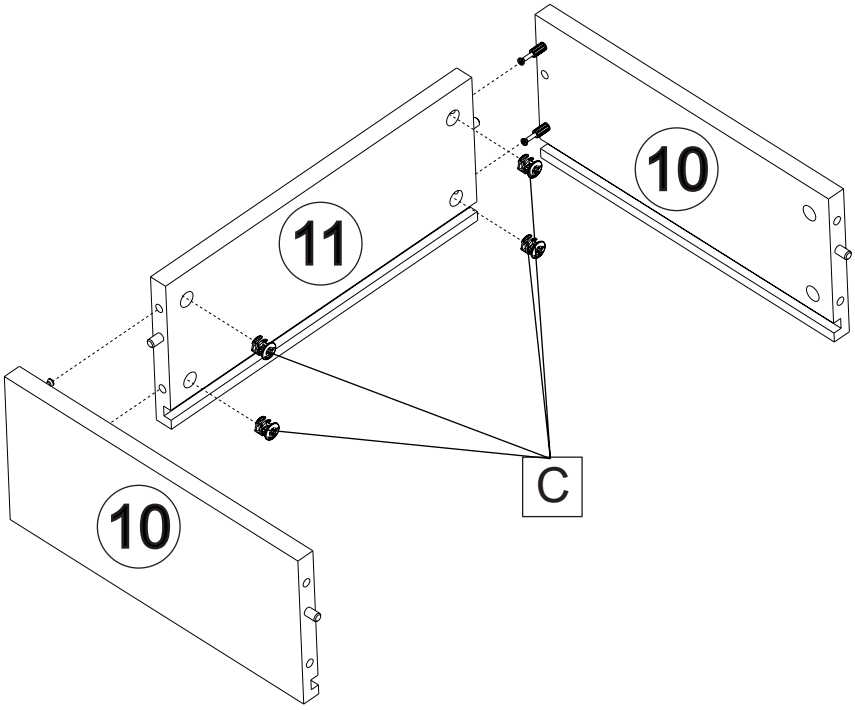

26

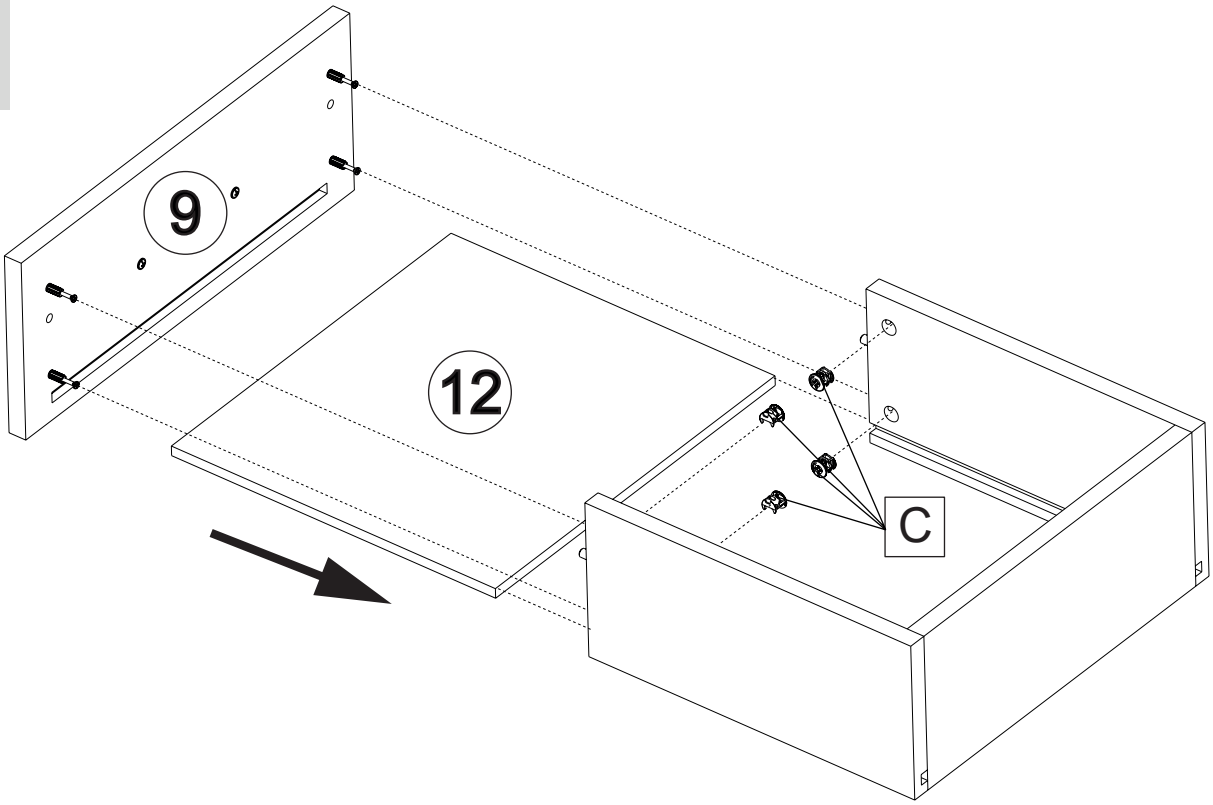

27

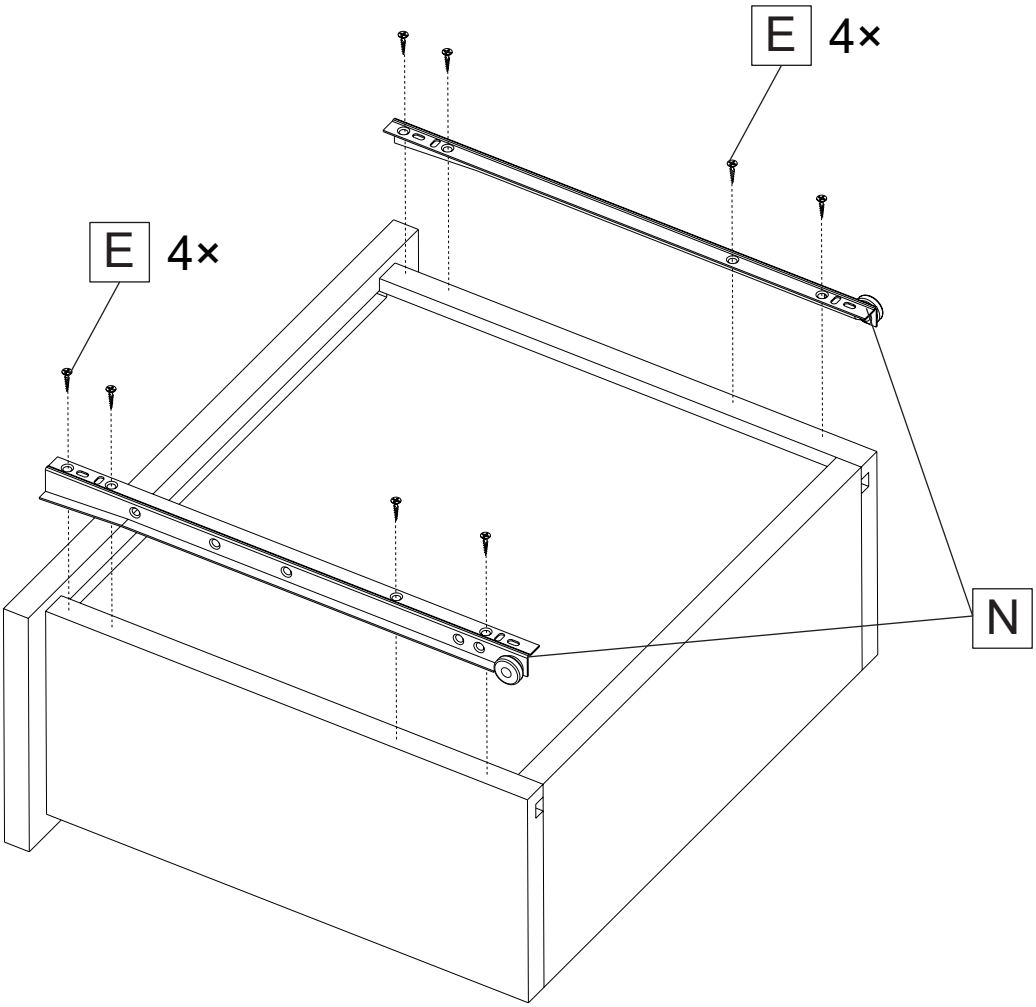

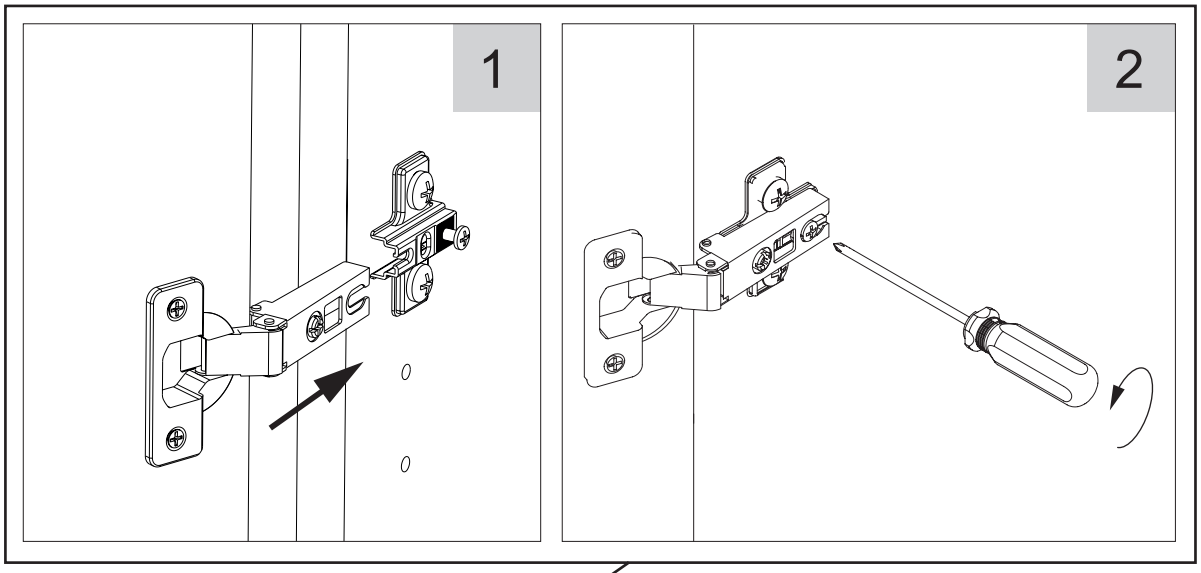
1
2

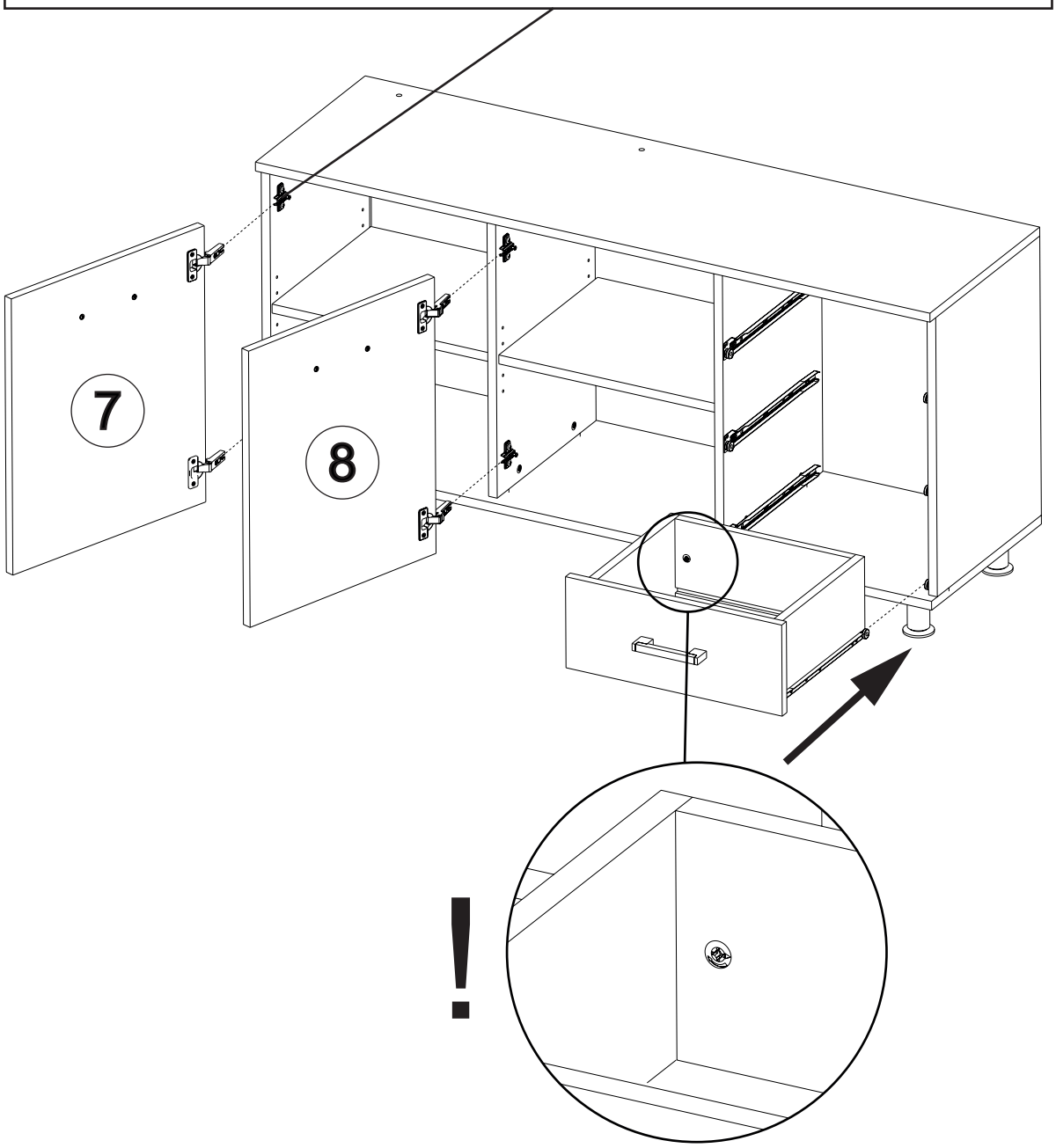
7
8
!

29

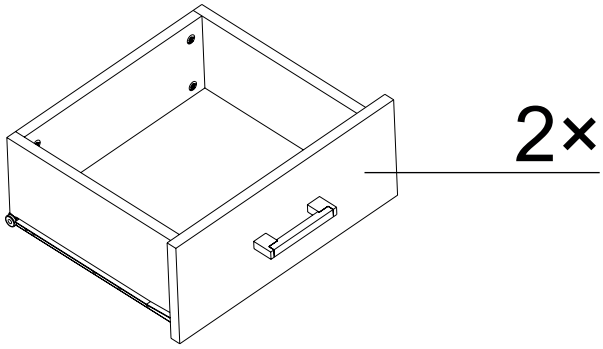

29

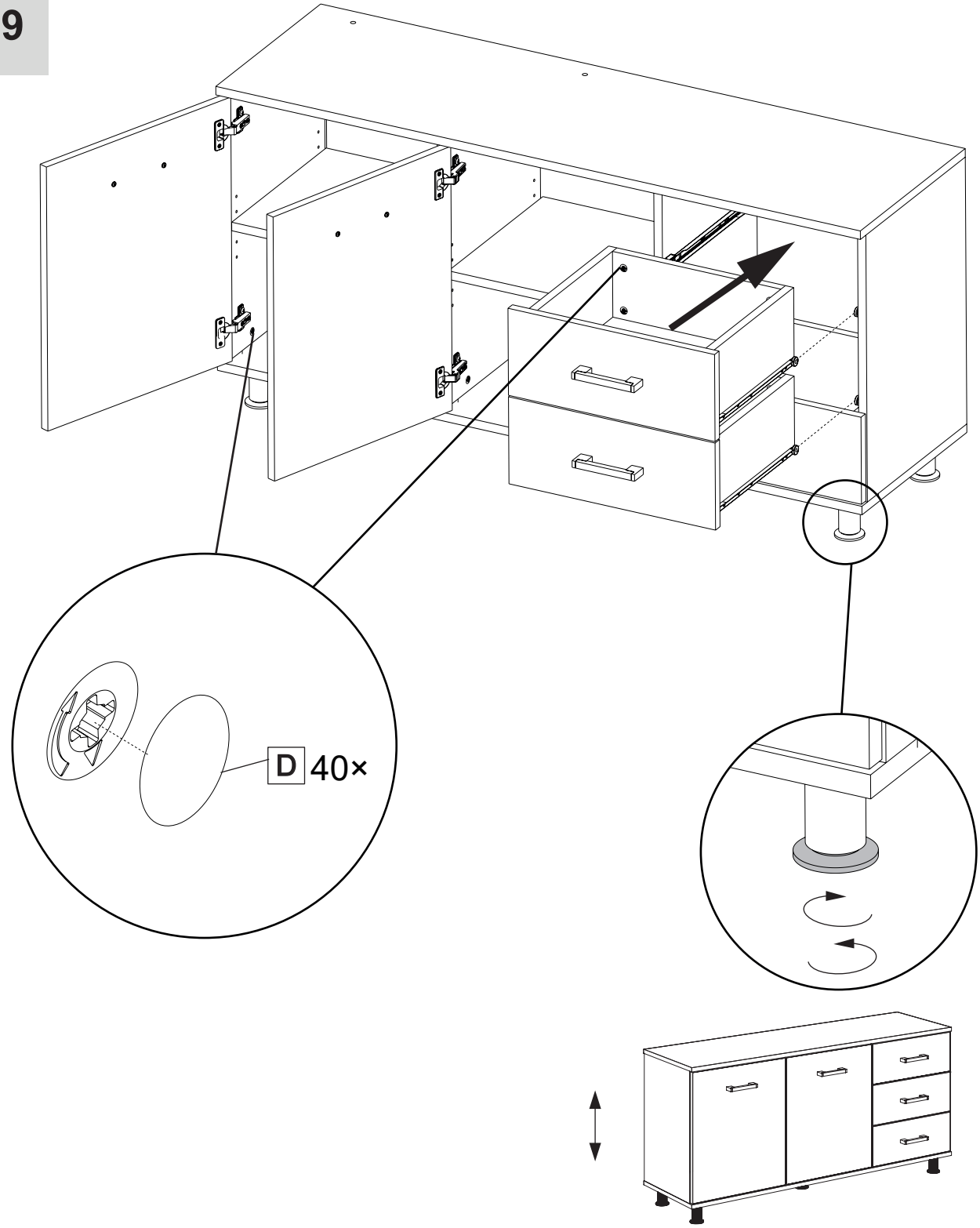

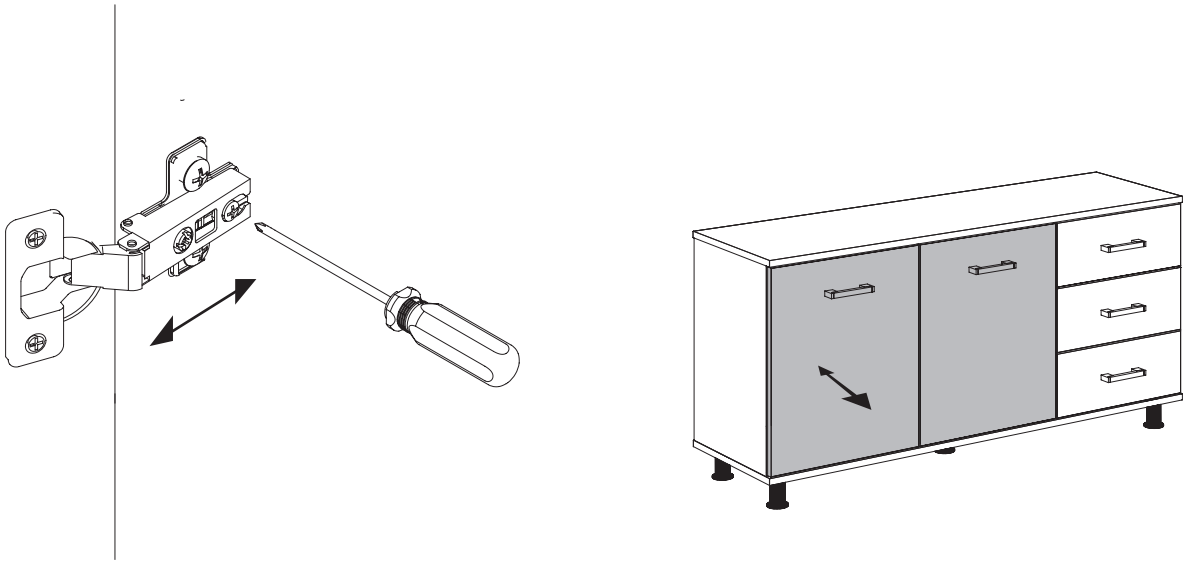

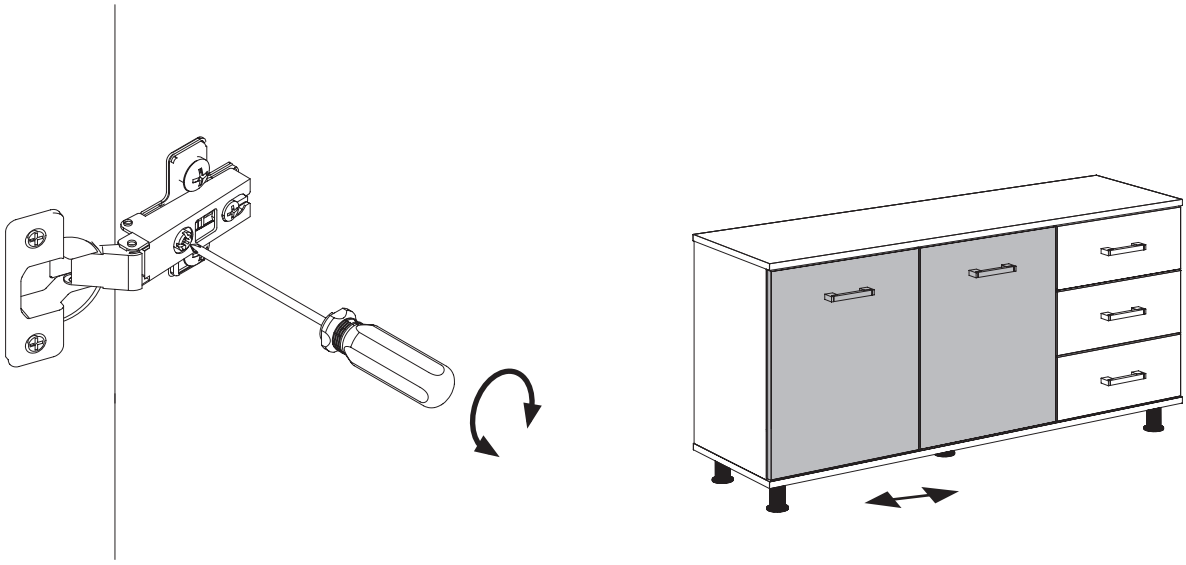

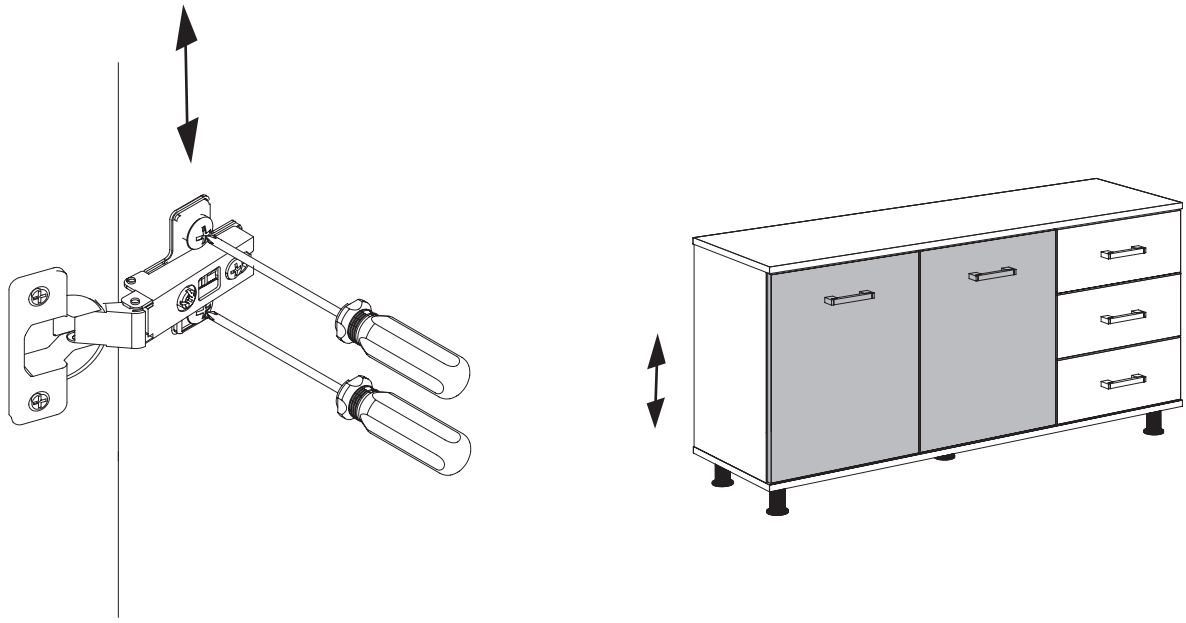

Montageanleitung für den Tisch mit Schrank

1. Befestigung des Gestells an die Tischplatte

- Gestell lässt sich in Stiftschrauben montieren, die in die Platte vorab eingeschraubt werden müssen.
- **Vorsicht!** Die Tischplatte ist für mehrere Gestellarten geeignet. Man muss immer die Löcher an der Platte und am Gestell überprüfen, ob sie übereinstimmen. (Die Löcher sind auf beiden Seiten der Tischplatte).

2. Befestigung von Stützen

- Nachdem das Gestell verschraub ist, ist nötig die Stütze einzuschrauben. Mit Stützen kann die Tischplatte nicht eingebogen werden. Es ist nicht genau bestimmt, wo die Stütze genau eingeschraubt werden sollen, z. B. die Abbildung.

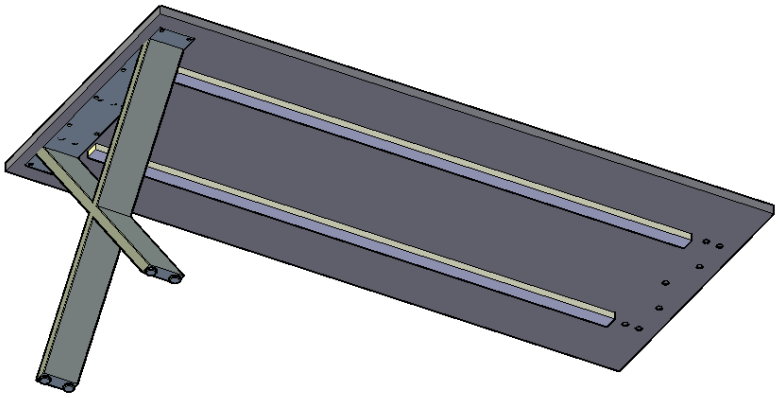

3. Holzstrebe

- Zwei Holzstreben, die aufeinander gelegt werden und mit Schrauben und Dübeln befestigt werden.

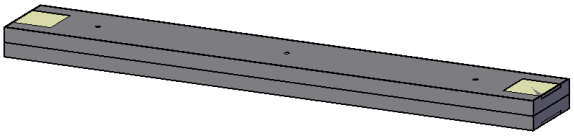

- Gegen Verrutschen der Platte dienen die schwarzen Nano-Unterlagen, die leicht eingeklebt werden können.

Zuerst muss man die Schutzfolie nur auf einer Seite entfernen und auf die Holzstrebe einklebem. Bitte Vorsicht, die Nano-Unterlagen lassen sich von beiden Seiten der montierten Streben einkleben. Dann an die Tischplatte einkleben.

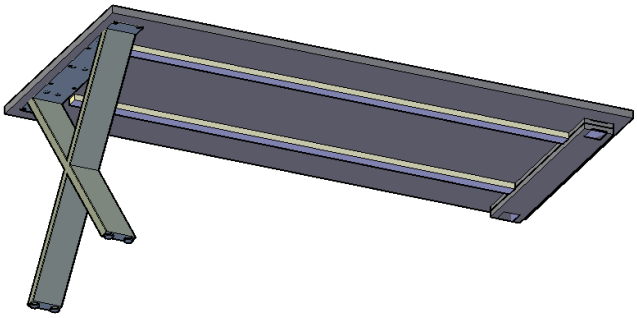

4. Montage des Tisches auf den Schrank

- Zuerst platzieren wird den Schrank auf gewünschte Stelle, dann vorbereiten wir uns die aufgebaute Platte mit Gestell. Auf der Holzstrebe die Folie entfernen und die ganze Platte mit Gestell am Schrank befestigen.

Genaue Stelle ist nicht bestimmt, man kann sich selbst entscheiden.

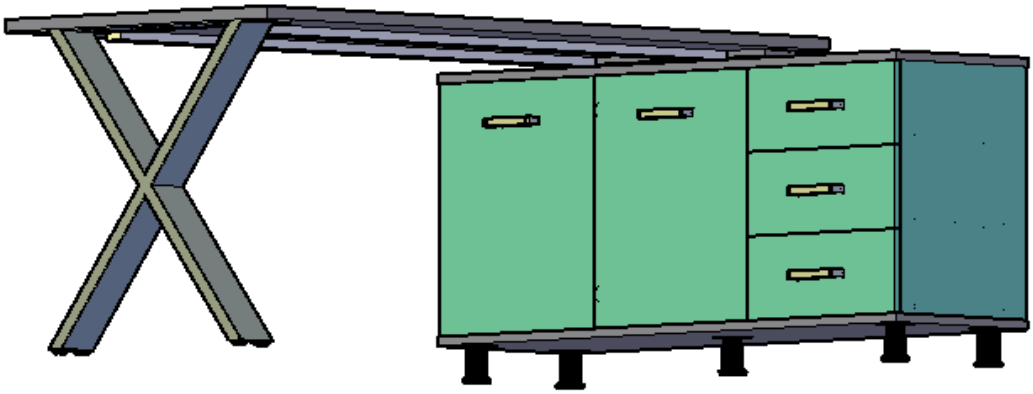

5. Einstellung der Tischhöhe

- Es ist möglich, dass der Tisch höhenverstellt werden muss. Das Gestell hat keine Rektifikation, die Höhe muss dann mit Füßen auf dem Schrank reguliert werden.

  Bitte Vorsicht auf extrem Schieferböden. In solchem Fall muss manchmal auch das Gestell unterlegt werden!