MONTAGEANLEITUNG FÜR DEN MONITORHALTER

Artikelnummer 482014

LISTE DER BESTANDTEILE

	Bestandteil	Beschreibung	Menge
A			1
B			1
C			1
D			2
E		M5*25	4
F		M4*12	8
G		M5	1
H		M4	1
I		M3	1

B2Bpartner

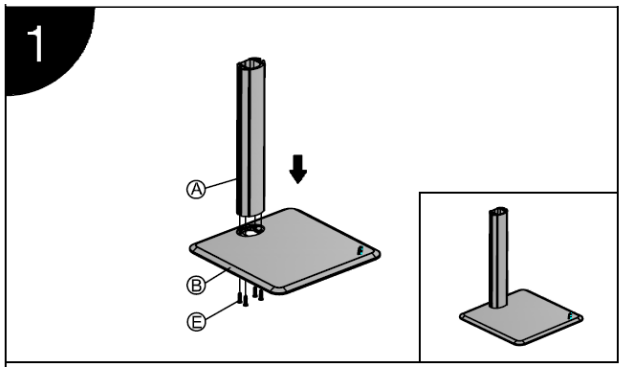
1
A
B
E

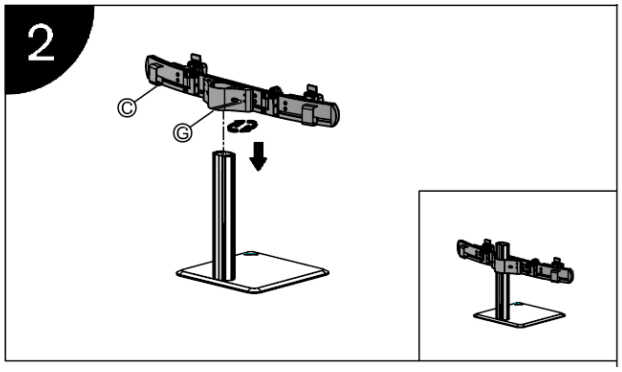
2
C
G

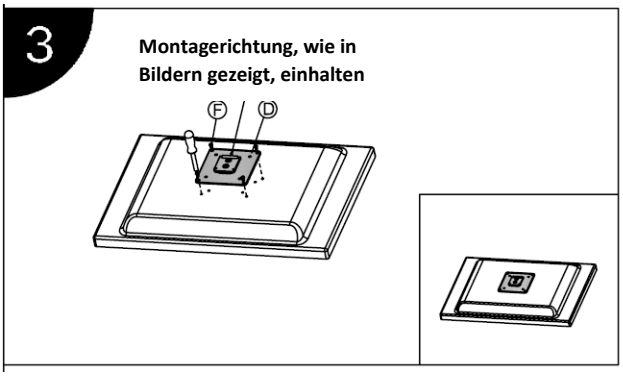
3
Montagerichtung, wie in
Bildern gezeigt, einhalten
F
D

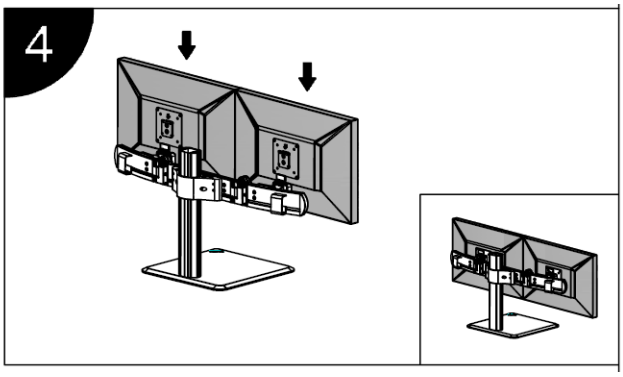
4

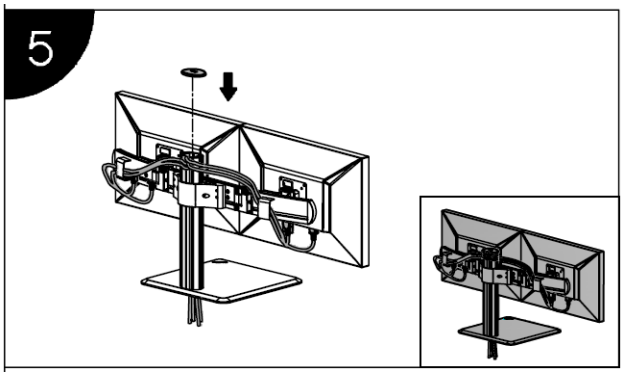
5

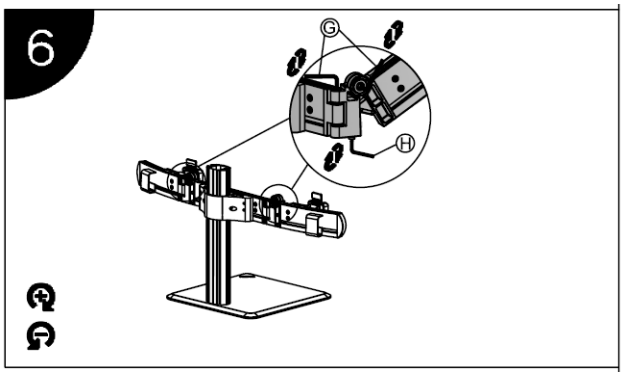
6
G
H

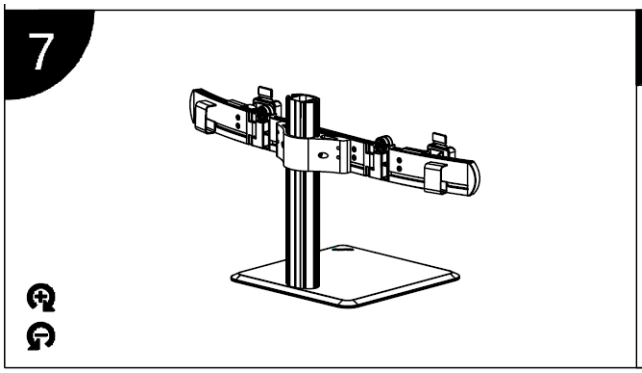
7

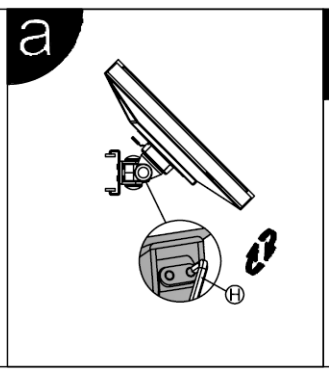
a
H

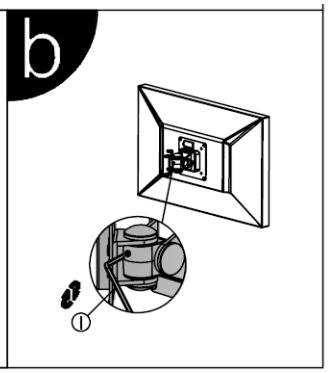
b
I