Montageanleitung

<u>Hinweis: Bitte alle Schritte bei der Montage korrekt einhalten, damit das Produkt richtig funktionieren wird.</u>

Schritte:

1. **Armlehnen (B) am Sitz mit Schrauben (a), siehe Bild 1., befestigen**
2. **Mechanik (D) am Sitz mit Schrauben (c) befestigen**
3. **die Rollen (H) in die Löcher am Kreuz (G) einstecken**
4. **unteres Teil der Gasdruckfeder (F) ins Kreuz (G) einstecken**
5. **Kopfstütze (E) an der Rückenlehne (A) mit Schrauben (d) befestigen**
6. **Rückenlehne (A) in die Mechanik (D) einstecken und mit Schrauben (b) am Unterteil festziehen. Die Schrauben mit Unterlagen (J) und (K) benutzen.**
7. **Das aufgebaute Teil mit dem oberen Teil der Gasdruckfeder befestigen (F)**
8. **Versichern Sie sich, dass alle Schrauben ausreichend angezogen sind.**

Alle Schritte laut Bild an der linken Seite befolgen

Kennzeich.	BESTANDTEIL	MENGE
A	RÜCKENLEHNE	1
B	ARMLEHNE	L/R
C	SITZFLÄCHE	1
D	MECHANIK	1
E	KOPFSTÜTZE	1
F	GASDRUCKFEDER	1
G	KREUZ	1
H	ROLLE	5
I	IMBUSSCHLÜSSEL M4 UND M5	2
J	FLEXIBLE UNTERLAGE	3
K	FLACHE UNTERLAGE	3

SCHRAUBENLISTE:

KENNZEICH.	BESCHREIBUNG	STK.	ERSATZSTK.
a	**1/4“X1-1/2“**	**6**	**1**
b	**5/16“X3/4“**	**3**	**1**
c	**5/16“X1-1/8“**	**4**	**1**
d	**¼“X1-1/4“**	**2**	**1**

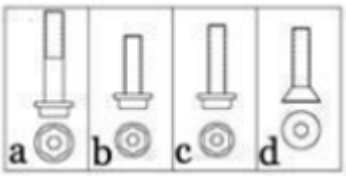

Hinweis:

1. **Alle Bestandteile vor der Montage kontrollieren.**
2. **Bitte alle Teile vorsichtig aufbauen, um die Beschädigung von lackierten Bestandteilen zu verhindern.**

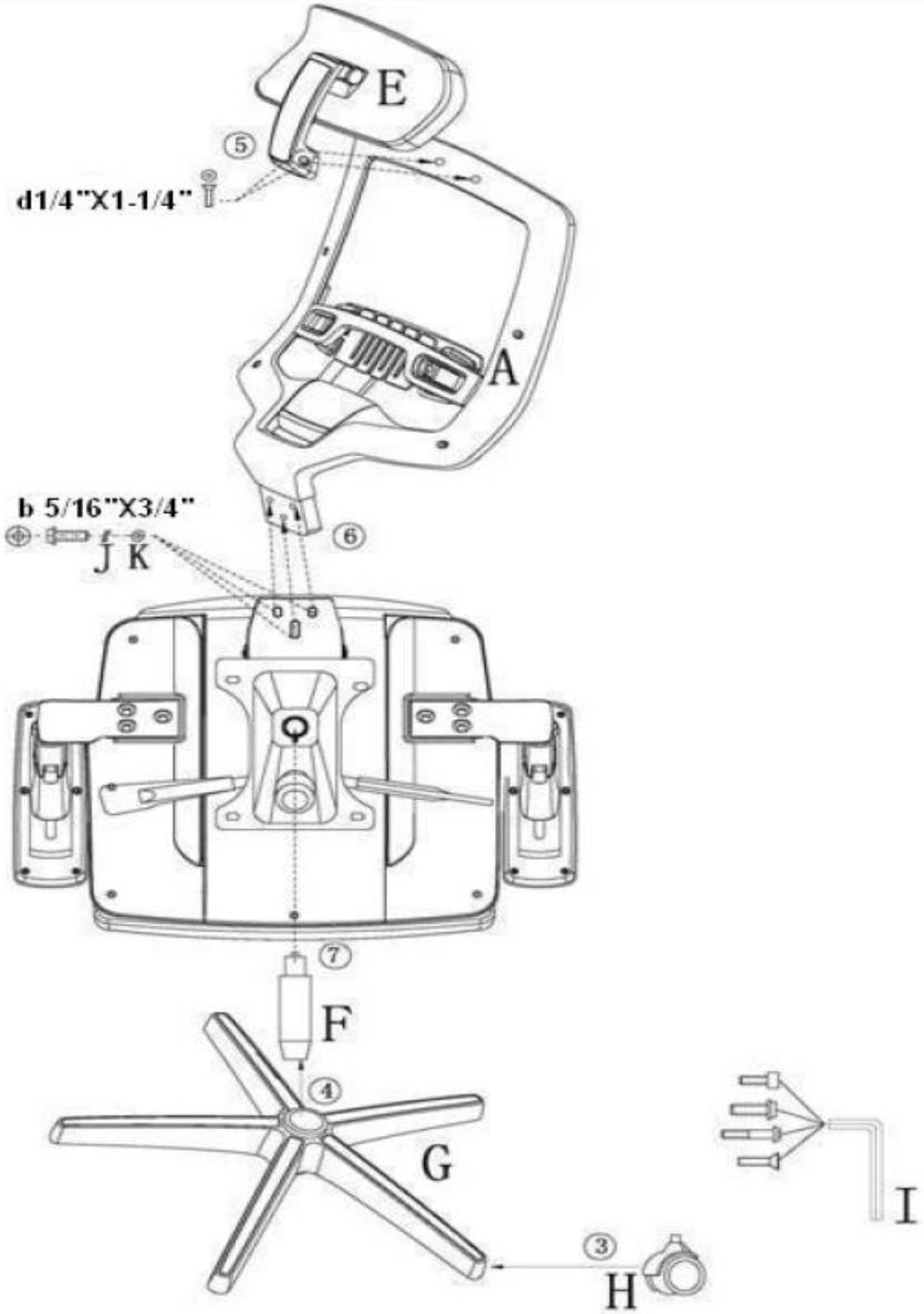
E
⑤
d1/4"X1-1/4"
A
b 5/16"X3/4"
J K
⑥
⑦
F
④
G
③
H
I

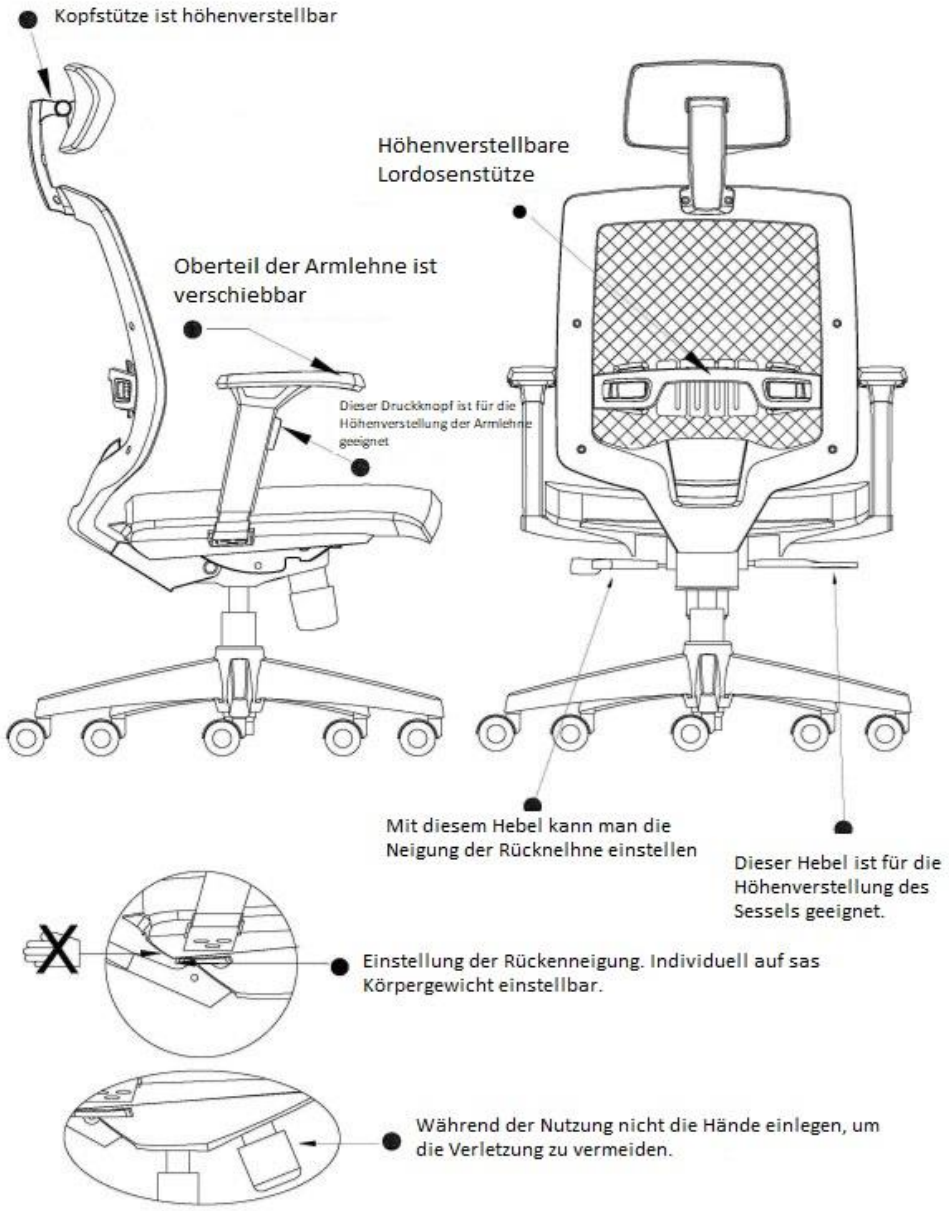

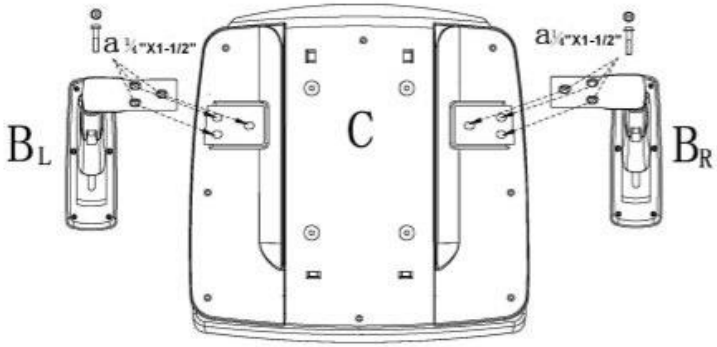

BILD 1

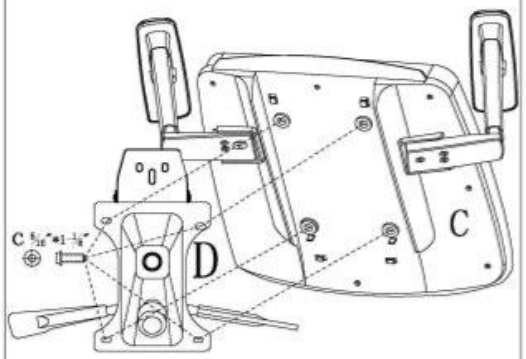

BILD 2

Ujistěte se, že jsou šrouby dobře utaženy.

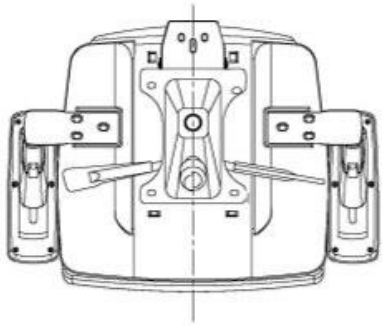

BILD 3