Návod k montáži dílenského stolu

Návod na montáž dielenského stola

Instrukcja montażowa stołu warsztatowego

Montageanleitung für Werkstatttisch

Katalogové číslo/ Katalógové číslo/ Numer katalogowy/ Katalognummer: 480009

Bezpečnostní varování

Stůl umístěte na pevnou a rovnou zem. Není vhodný pro těžká nářadí.

Bezpečnostné varovanie

Stôl umiestnite na pevnú a rovnú zem. Nie je vhodný pre ťažké náradie.

Ostrzeżenie o niebezpieczeństwie

Stół należy umieścić na mocną i prostą podłogę. Nie nadaje się do ciężkich narzędzien.

Sicherheitswarnung

Stellen Sie den Tisch auf den festen und ebenen Boden. Der Tisch ist nicht für schwere Werkzeuge geeignet.

B2Bpartner

	Komponente	Maße in mm (L x B x T)	Anza
01	Schubladenrüc	438x125x19	6
02	Schubladenbo	442x429x22	6
03	Seitenwand (L)	428x126x10	6
04	Seitenwand (R)	428x126x10	6
05	Schubladenstirn	438x125x17	6
06	Tischseitenwand	770x467x65	1
07	Abstützung	210x15x15	2
08	Trennplatte 1	770x467x65	1
09	Trennplatte 2	770x467x65	1
10	Schubladenauszu	35x460x9	12
11	Tischseitenwan	770x467x65	1
12	Türstopper	418x18x12	1
13	Regalplatte	535x464x37	4
14	Arbeitsplatte	1600x600x30	1
15	Beschlag	30x30x1.2	2
16	Verstellbarer	Ø36	8
17	Abstützplatte	533x223x15	1
18	Tür	460x423x15	1
19	Tischrückwand	530x482x0.6	2
20	Deckplatte	457x139x15	6
21	Griff	44x198x22	6

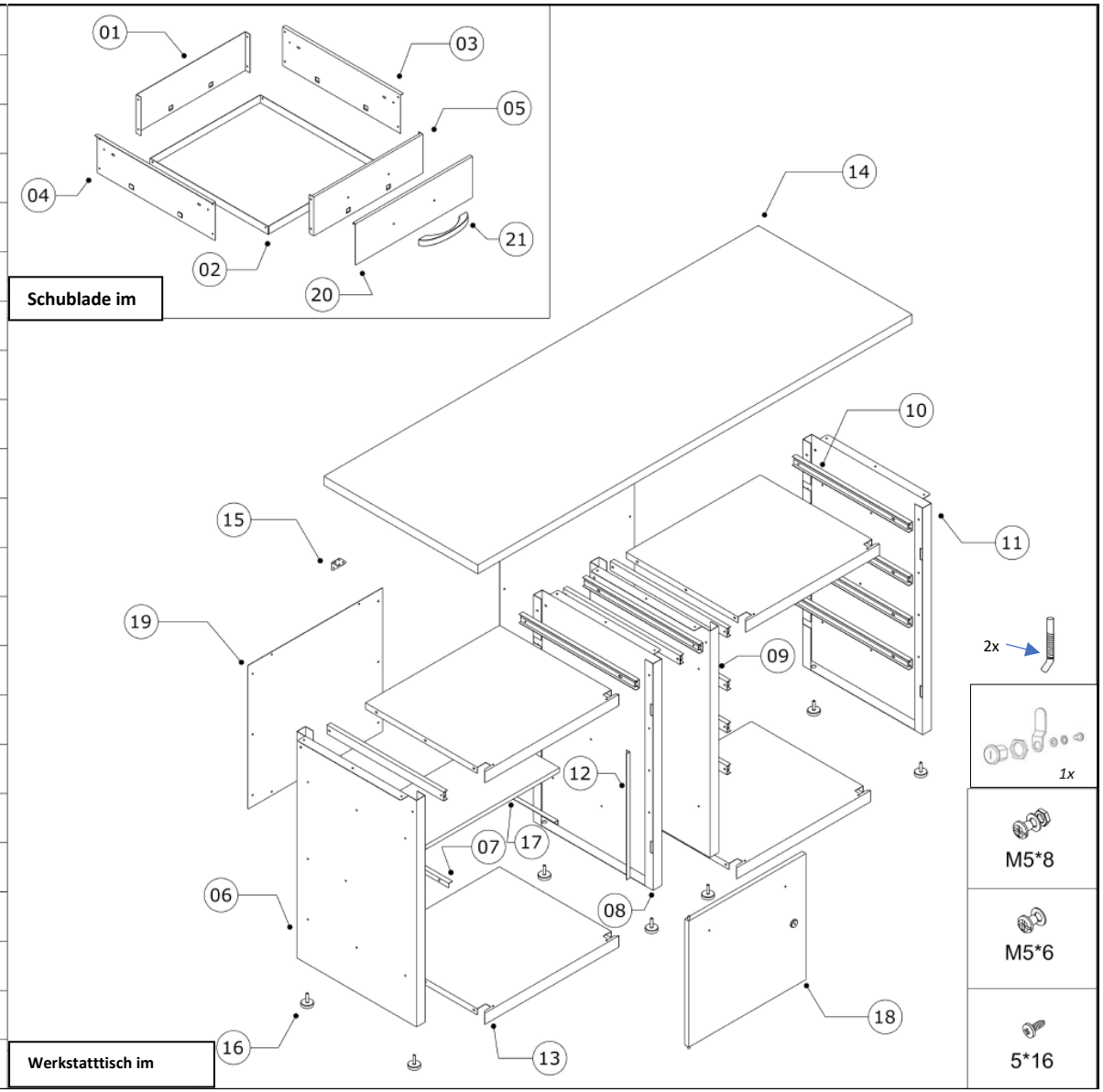

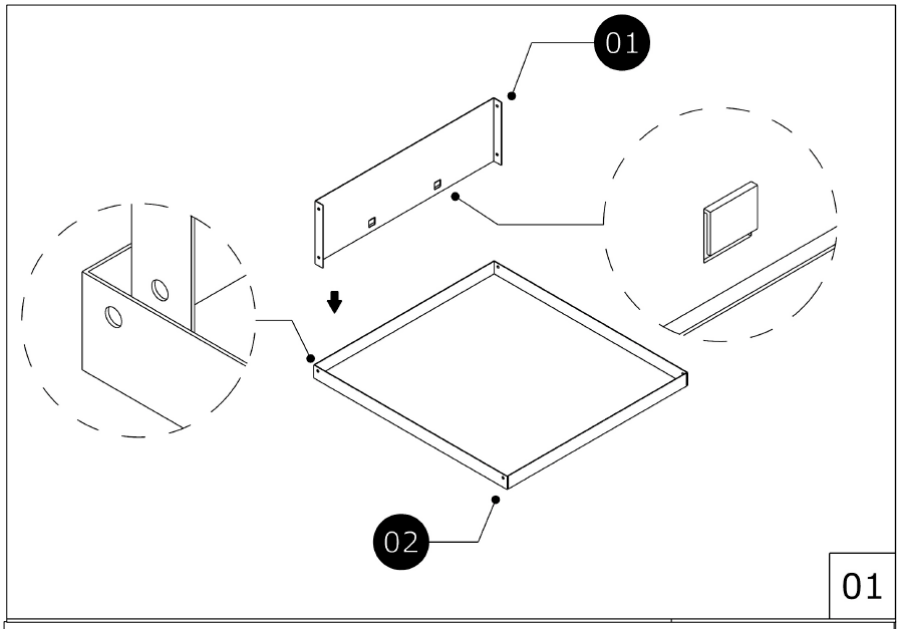
01
02
01

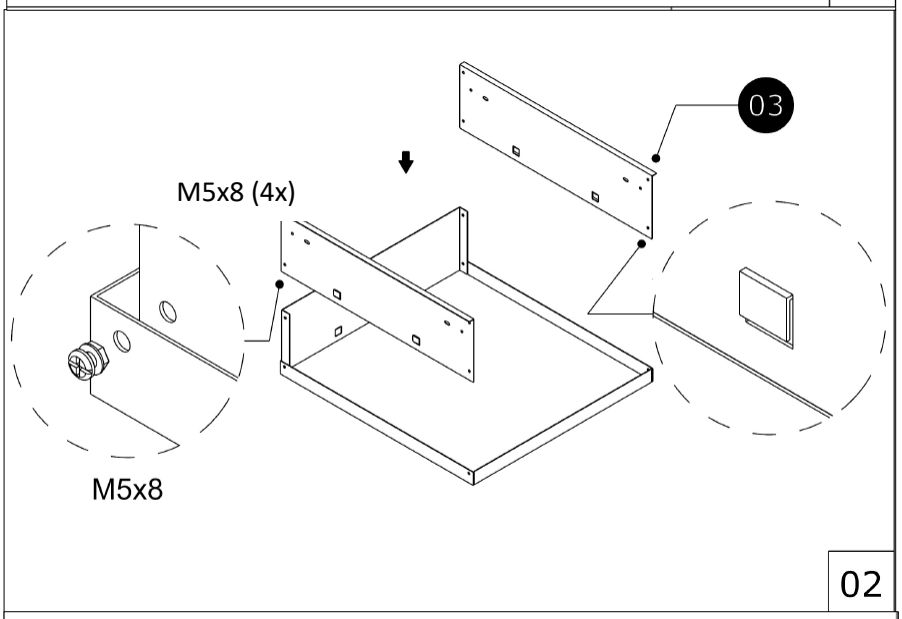
03
M5x8 (4x)
M5x8
02

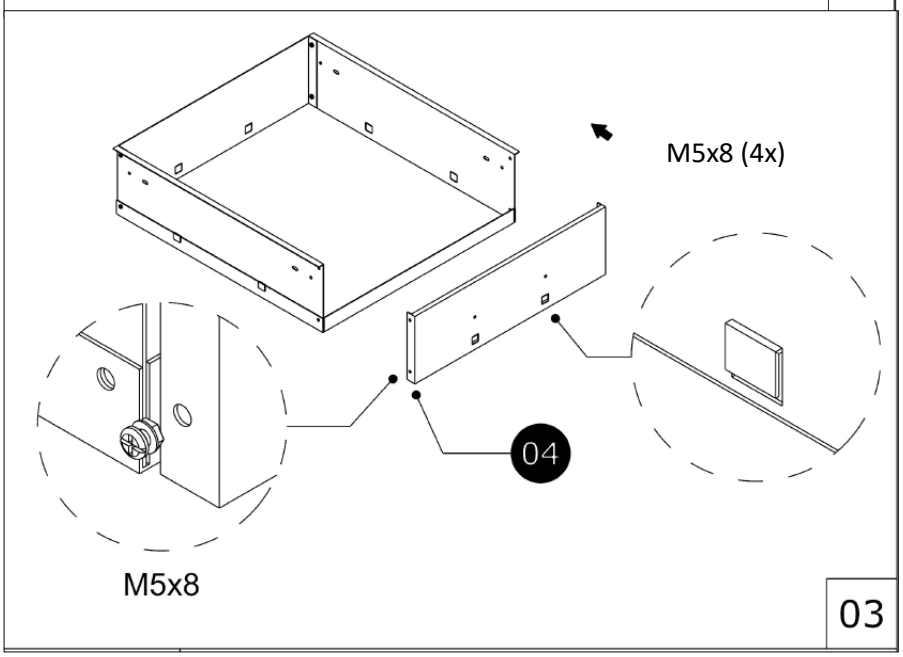
M5x8 (4x)
04
M5x8
03

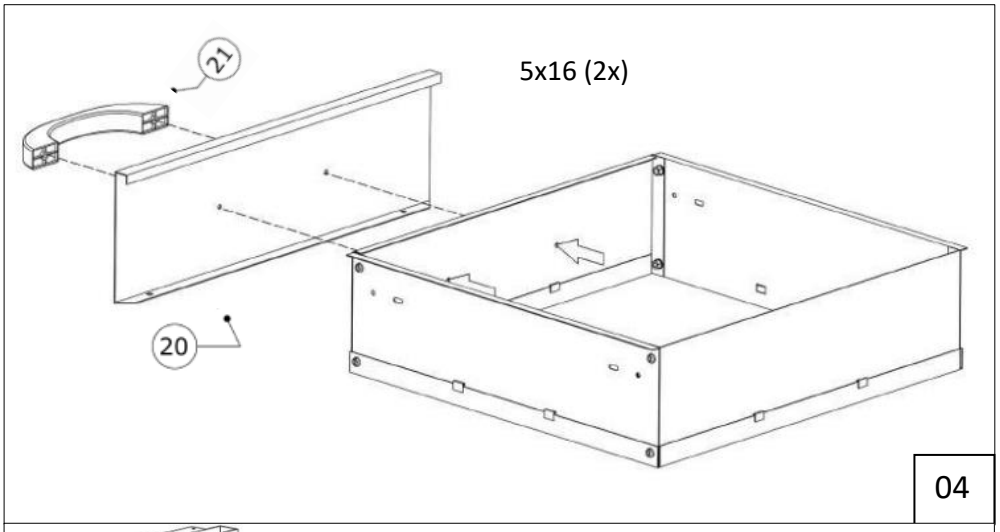
21
5x16 (2x)
20
04

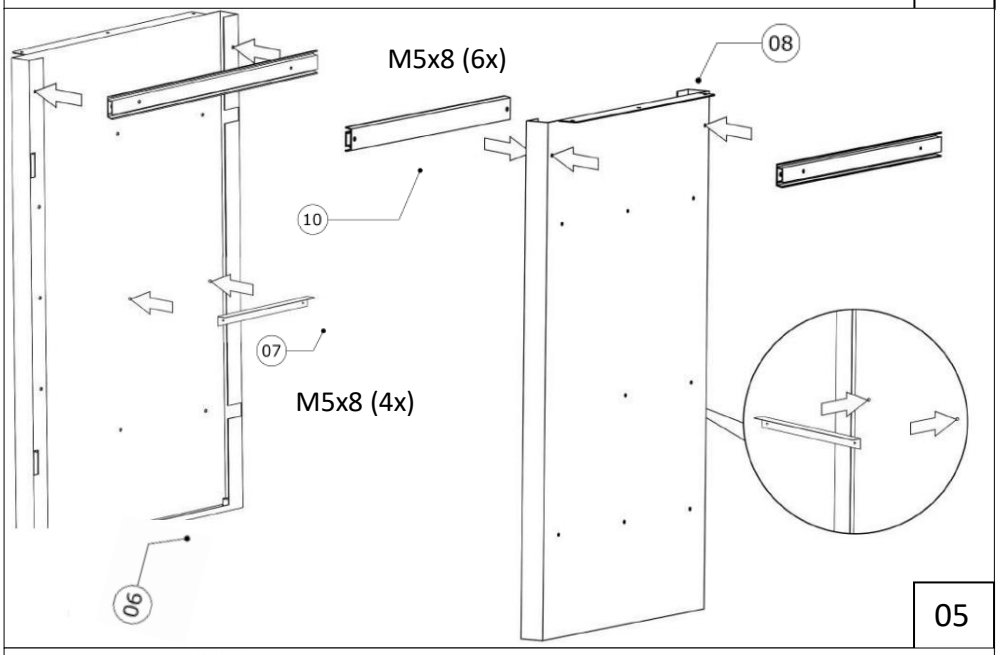
M5x8 (6x)
08
10
07
M5x8 (4x)
06
05

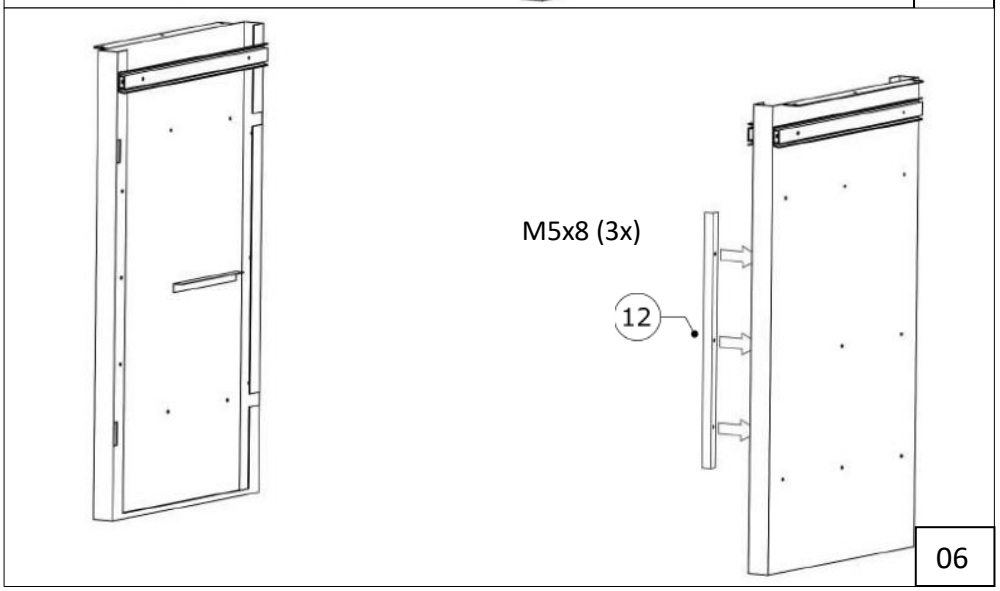
M5x8 (3x)
12
06

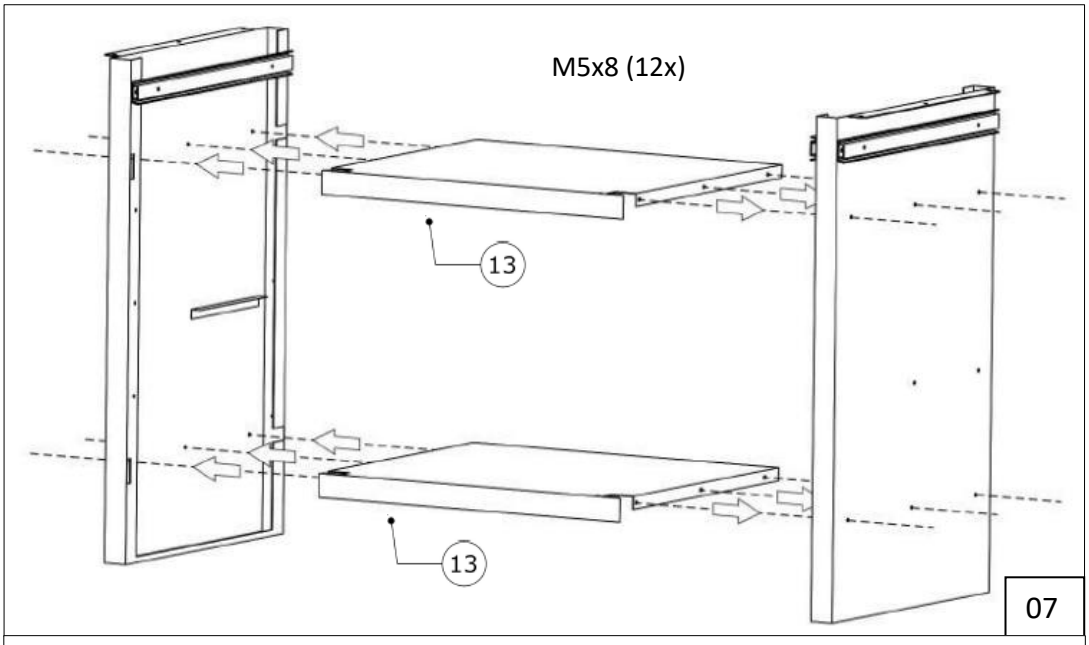
M5x8 (12x)
13
13
07

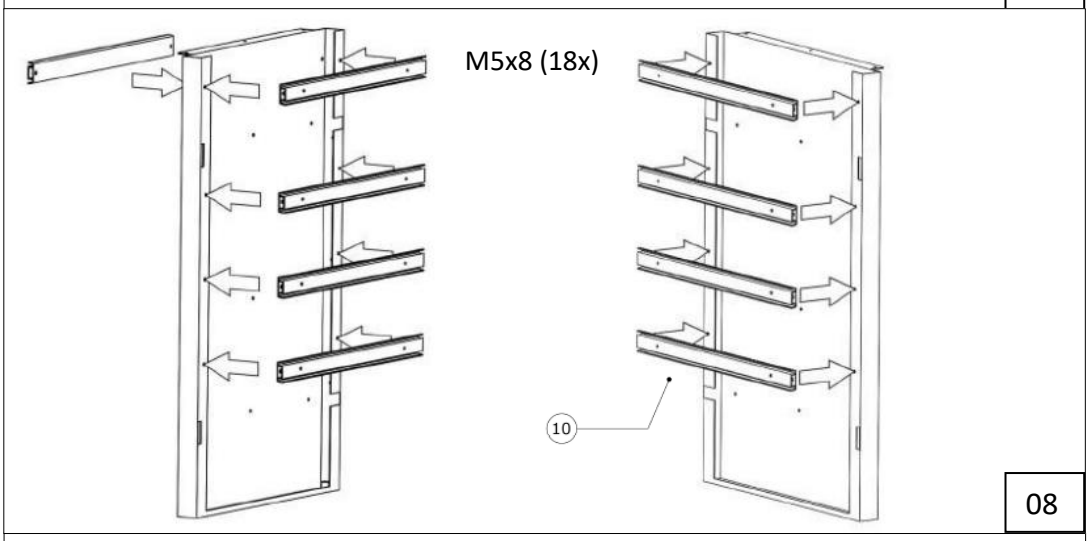
M5x8 (18x)
10
08

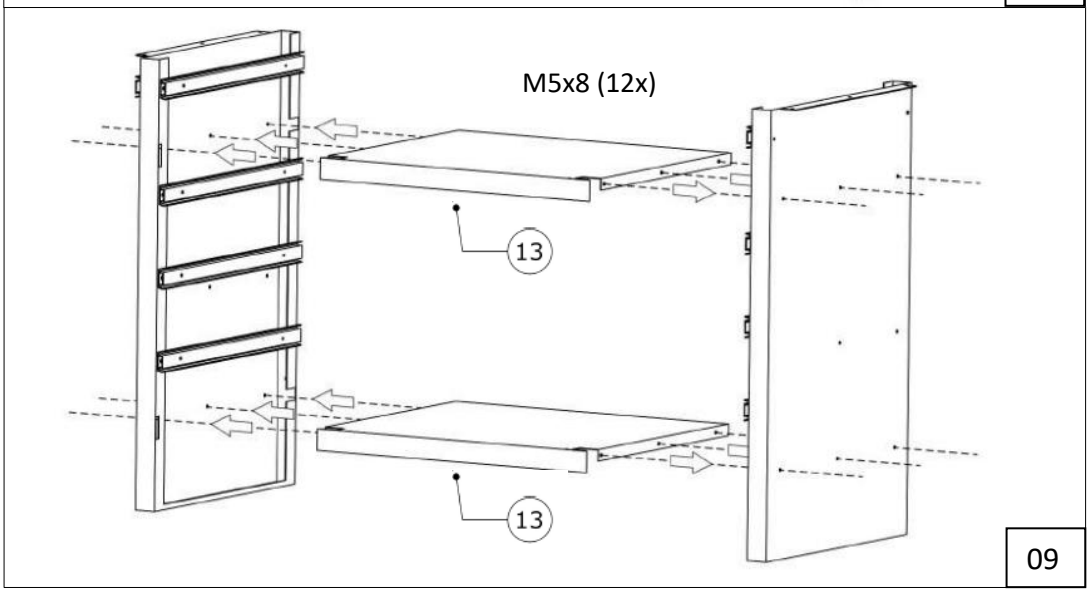
M5x8 (12x)
13
13
09

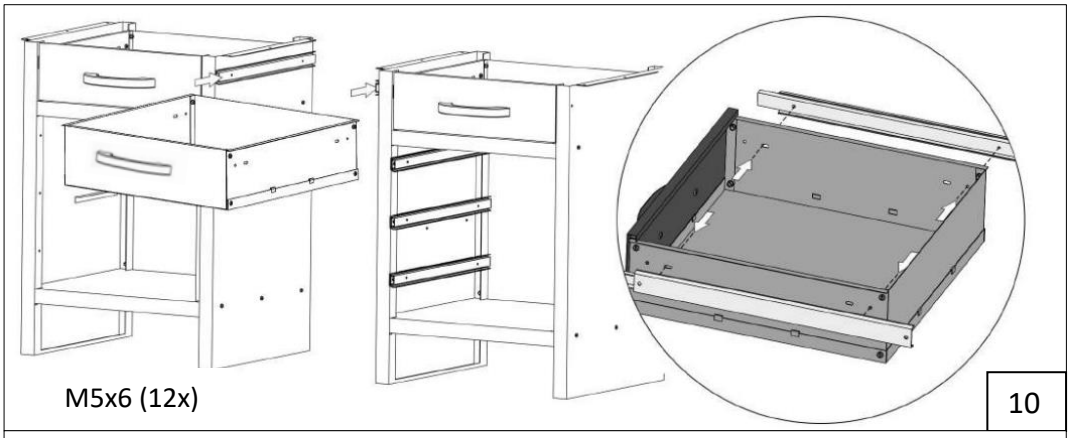
M5x6 (12x)
10

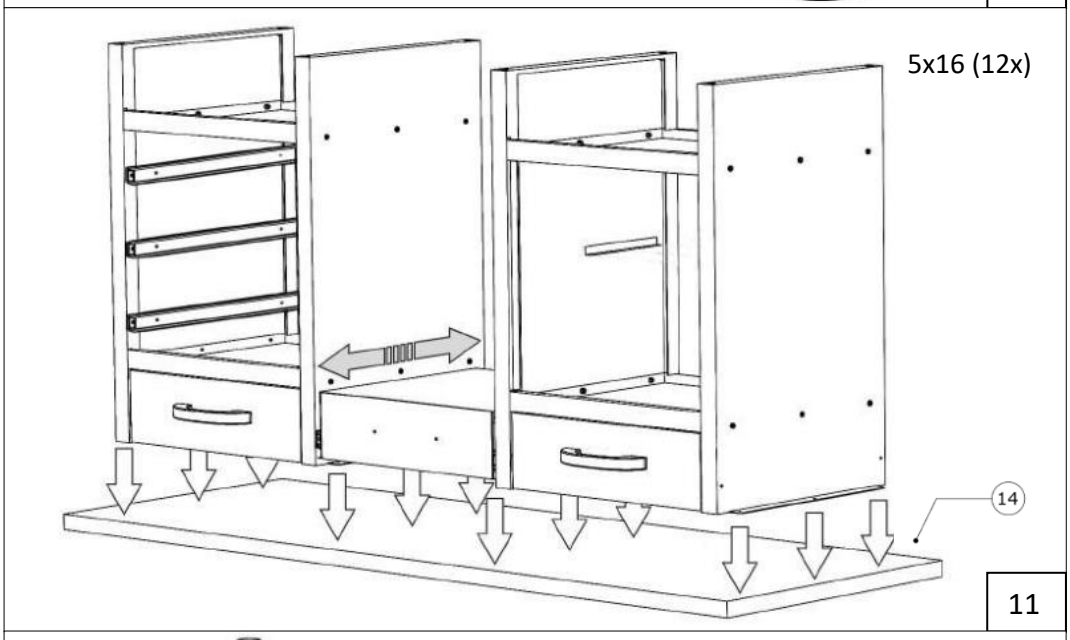
5x16 (12x)
14
11

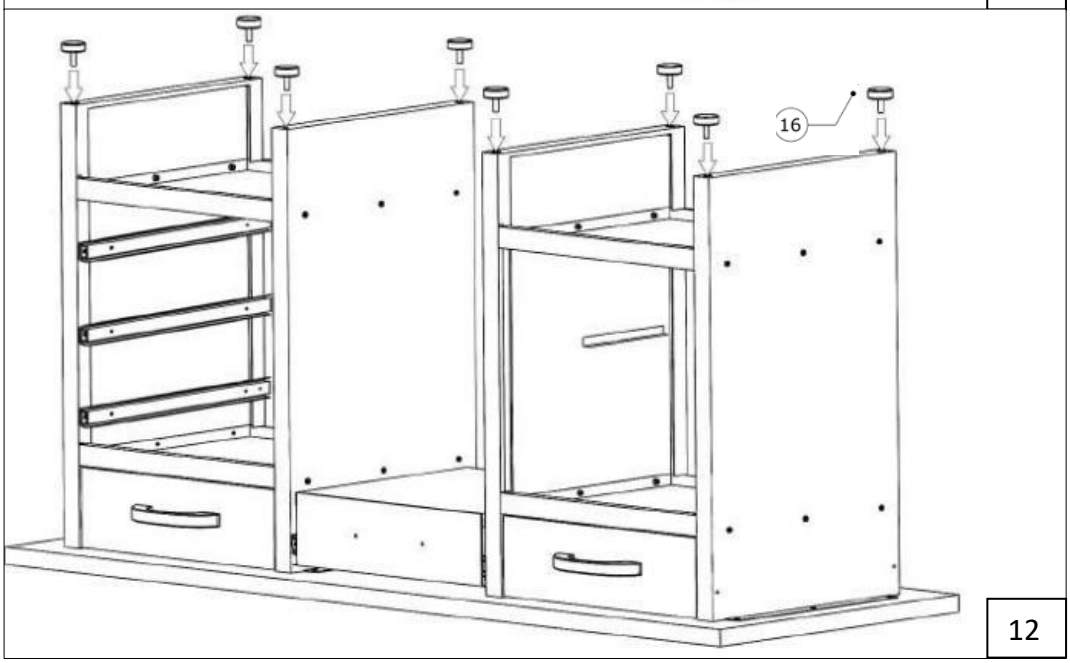
16
12

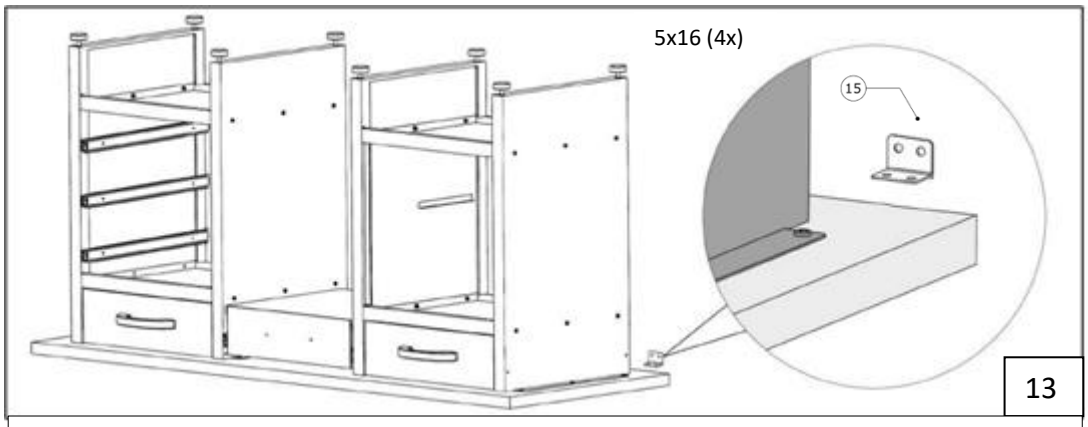
5x16 (4x)
15
13

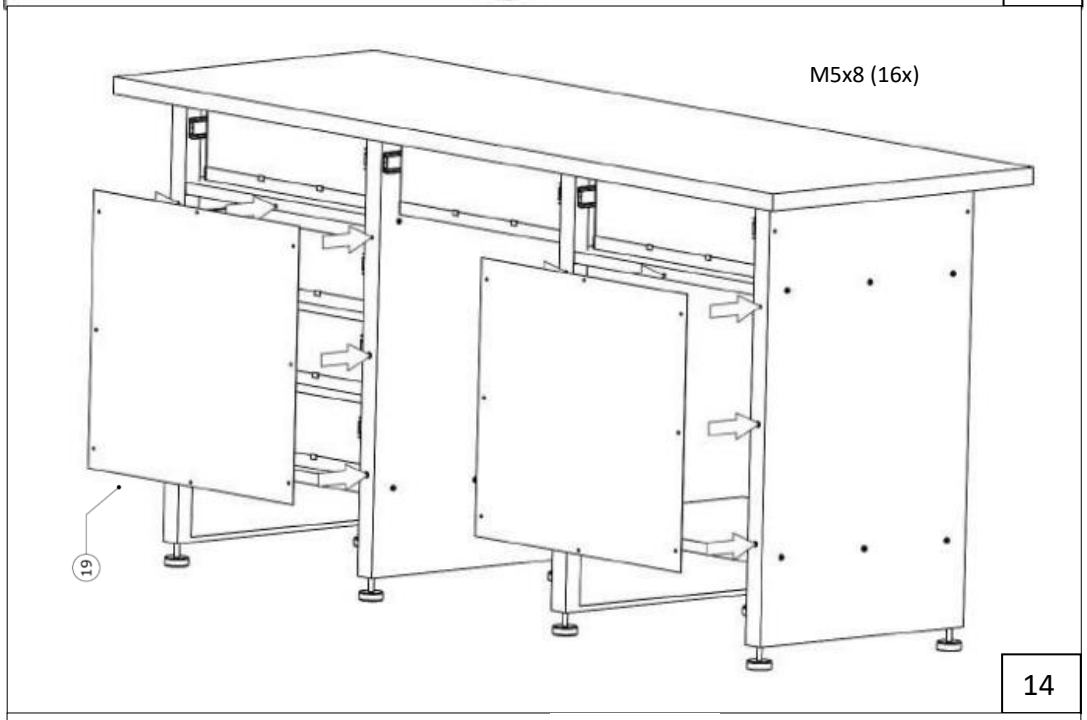
M5x8 (16x)
19
14

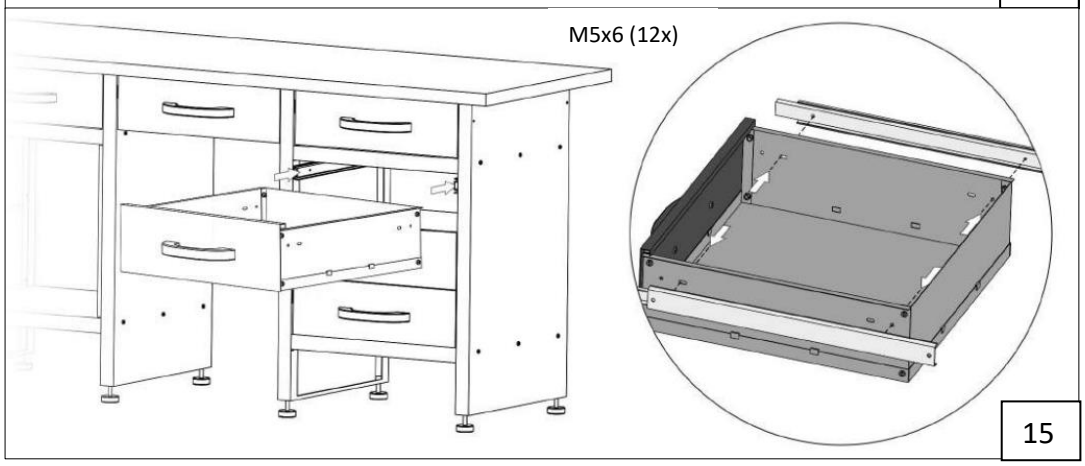
M5x6 (12x)
15

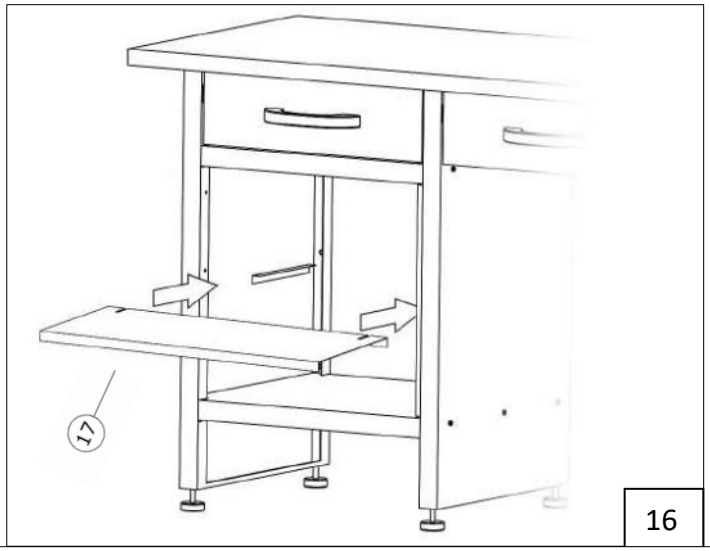
17

16

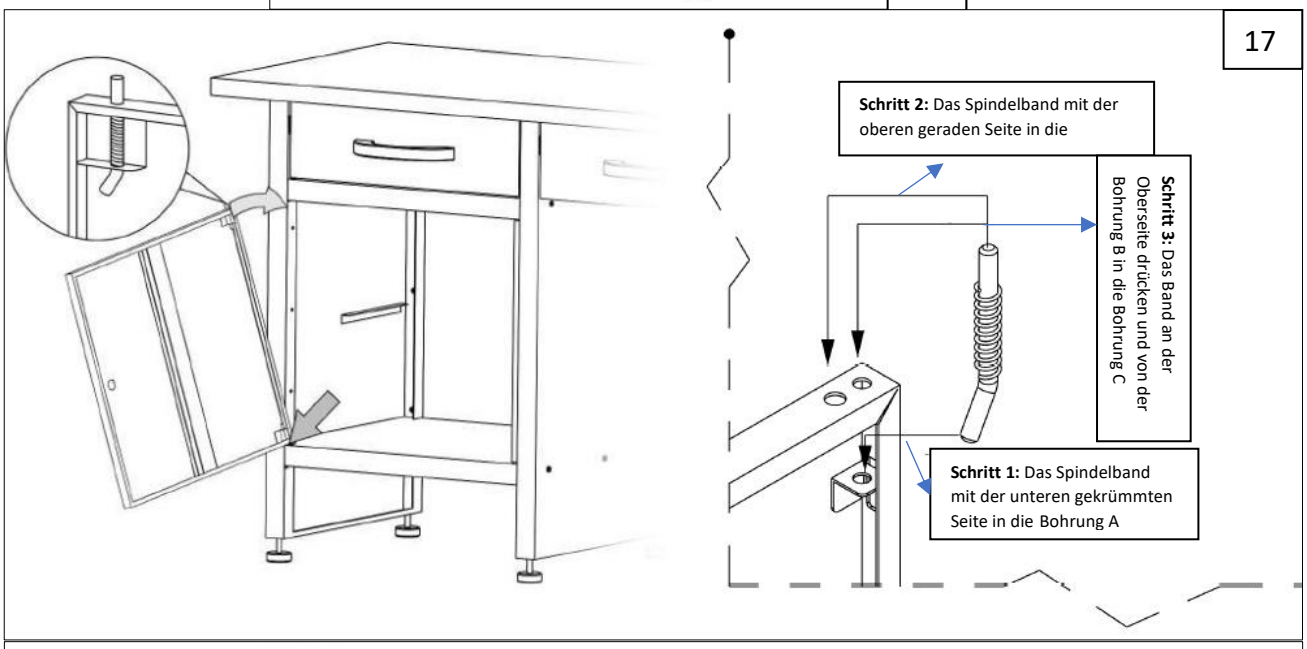
Schritt 2: Das Spindelband mit der oberen geraden Seite in die
Schritt 3: Das Band an der Oberseite drücken und von der Bohrung B in die Bohrung C
Schritt 1: Das Spindelband mit der unteren gekrümmten Seite in die Bohrung A

17

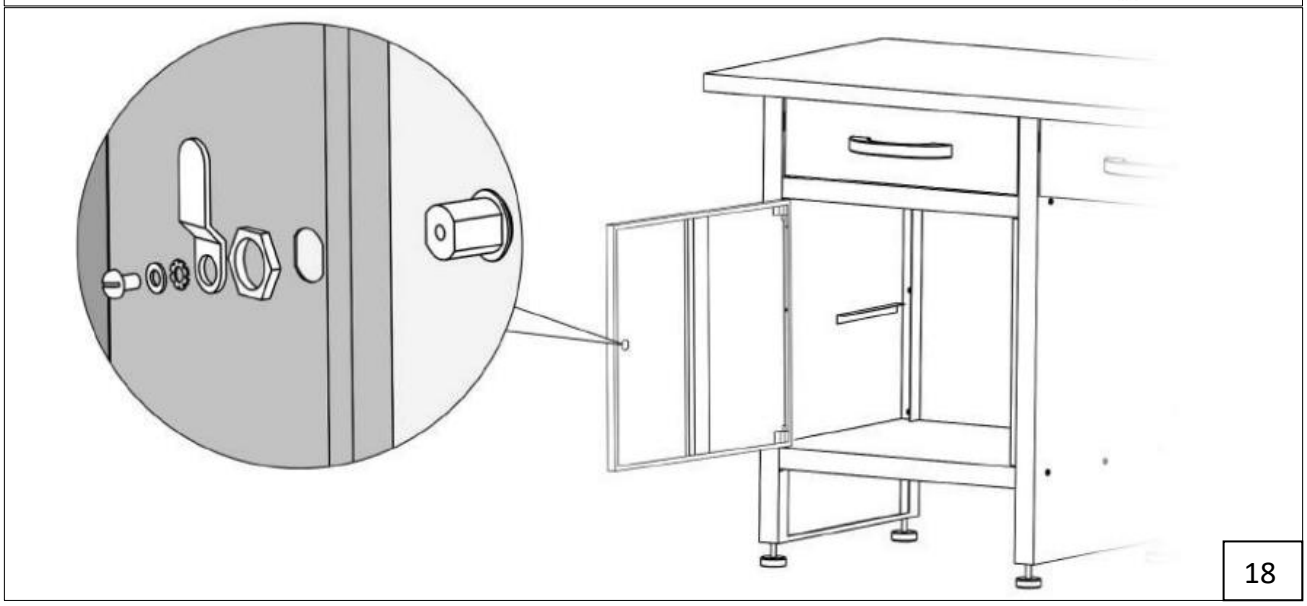

18