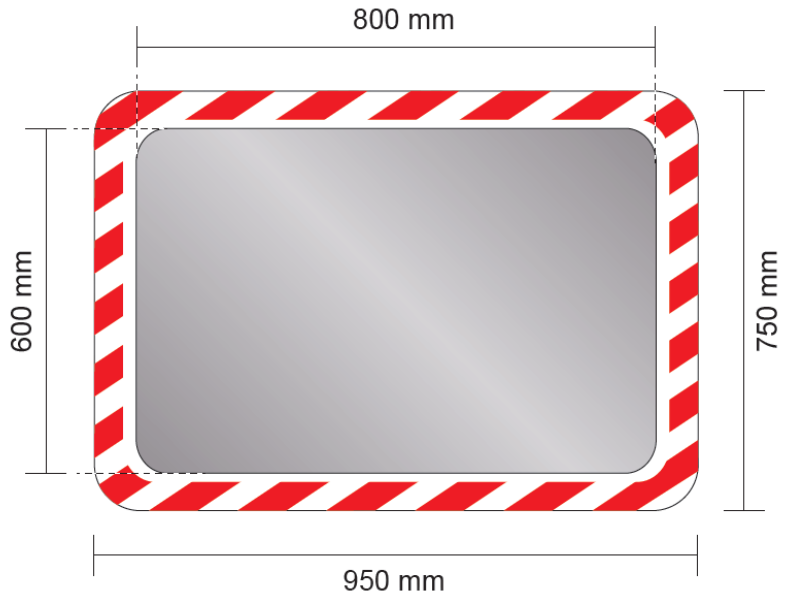
800 mm
600 mm
750 mm
950 mm

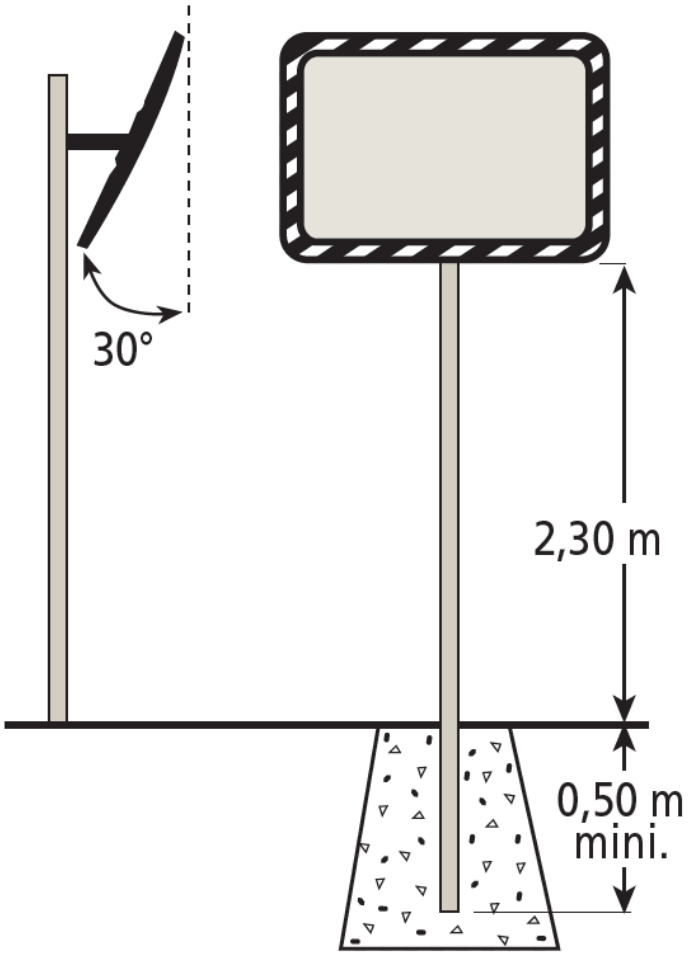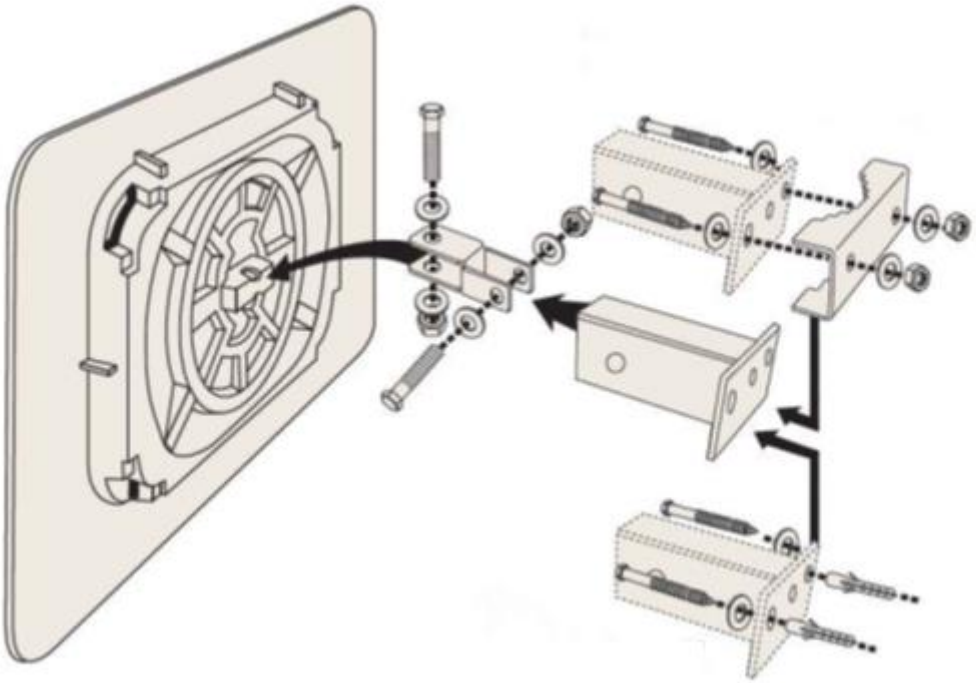
30°
2,30 m
0,50 m
mini.